ОЧКОВЫЕ ЛИНЗЫ

CRYOL®

RX

2025

CRYOL®

СОДЕРЖАНИЕ

HARD COATED (HC)

Упрочняющее двухстороннее твердое лаковое покрытие, защищает линзы от механических повреждений.

HARD MULTY COATED (HMC)

Двухстороннее многослойное покрытие, в состав которого входят лаковый слой, просветляющие слои, водо- и грязеотталкивающий слой.

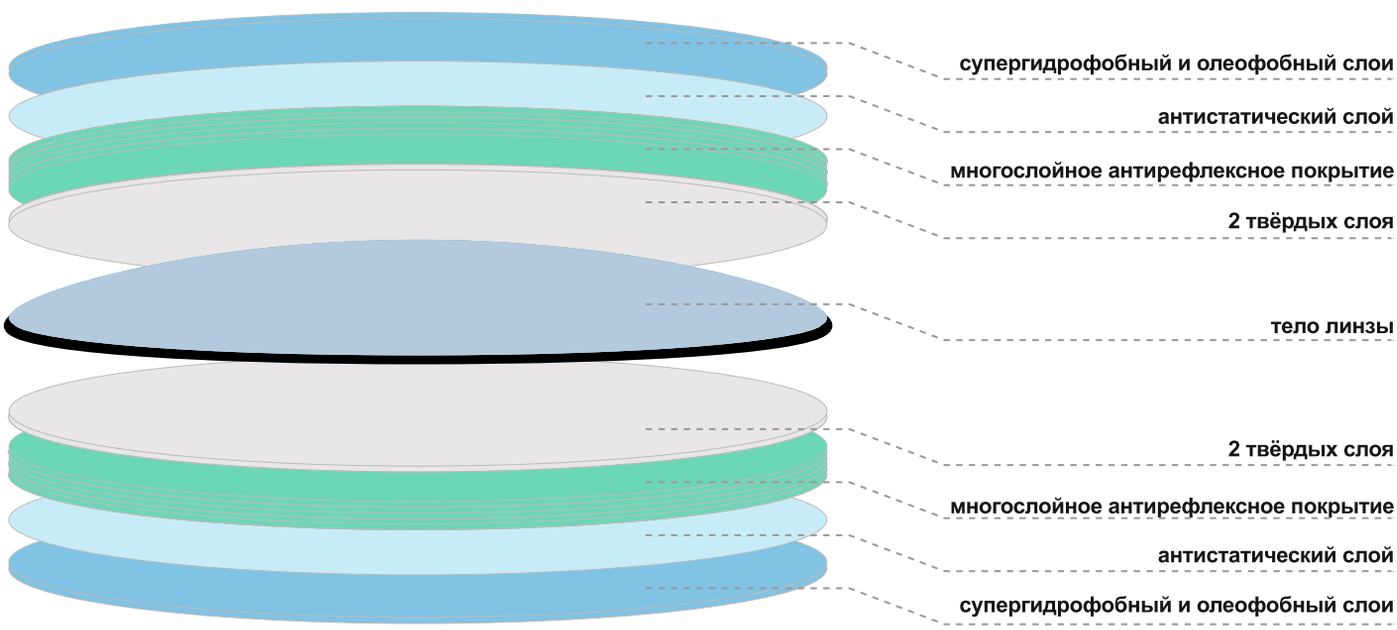

LOTOS Blue

Многослойное двухстороннее покрытие, включающее в себя упрочняющий слой, группу просветляющих антирефлексных слоев, антистатический и гидрофобный слои, а также слой, отсекающий вредный синий спектр от электронных устройств и гаджетов, не нарушающий правильные биоритмы. Остаточный рефлекс синий.

LOTOS Green

Многослойное двухстороннее покрытие, включающее в себя упрочняющий слой, группу просветляющих антирефлексных слоев, антистатический и гидрофобный слои. Остаточный рефлекс зеленый.

МАТЕРИАЛЫ

Материал для очковых линз - один из важнейших параметров, от которого будет напрямую зависеть качество зрения, эстетичность очков, их вес и комфорт в ношении.

MR-174

Сверхвысокое значение показателя преломления 1,74 (ρ = 1,47 г/см3 и v = 33). Высокоиндексный материал используют для изготовления легких, тонких линз, которые почти вдвое тоньше стандартных органических линз. Не рекомендован для полуободковых оправ с металлической леской и безободковых оправ.

MR – 10

Высокое значение показателя преломления 1,67 (ρ = 1,35 г/см3 и v = 32). Высокоиндексный материал используют для изготовления легких, тонких линз, устойчивых к ударной и статической нагрузкам. Линзы подходят для установки в полуободковые и безободковые оправы - хорошо выдерживают сверление, нарезание пазов под удерживающую леску.

MR-8

Среднее значение показателя преломления 1,6 (ρ= 1,30 г/см3 и v = 42). Среднеиндексный материал очень прочный на разрыв. Линзы из этого материала подходят для установки в полуободковые и безободковые оправы - отлично выдерживают сверление, нарезание пазов под удерживающую леску. Коэффициент Аббе достаточно высок — 42, поэтому линзы подойдут людям, чувствительным к хроматическим аберрациям.

BLUE MAX

Компонент для линз из материала MR-8 с защитой до 420 нм. Синяя составляющая спектра с длиной волны 380-500 нм также известна как высокоэнергетический видимый свет (HEV). Сине-фиолетовые волны длиной 380-420 считаются потенциально опасными и способны вызвать фоторетинит (нанести вред сетчатке, вызванный высокоэнергетическим видимым светом). Кроме того, синий свет вызывает нарушение циркадных ритмов в организме человека. Синий свет от экранов гаджетов и ПК в темное время суток подавляет синтез мелатонина, влияющего на все органы и системы человека. Материал для линз с поглощением синих лучей до 420 нм, специально разработан для поглощения высокоэнергетических синих лучей, что обеспечивает фильтрацию «вредных» синих лучей от «полезных». Специальные и скусственные пигменты в составе материала, фильтруют свет: сильнее поглощают высокоэнергетические (коротковолновые) синие лучи и слабее- низкоэнергетические. Линзы не только защищают от вредного синего света, но передают естественную цветопередачу и повышают контрастность изображения.Улучшают зрительный комфорт и устраняют симптомы зрительной усталости при использовании цифровых устройств. Рекомендуется для постоянного ношения. Линзы подходят для установки в полуободковые и безободковые оправы - отлично выдерживают сверление, нарезание пазов под удерживающую леску.

CR-39

Обычное значение показателя преломления 1,5 (ρ = 1,50 г/см3 и v = 58). Низкоиндексный материал наиболее распространен в мире оптической коррекции зрения. Хорошо окрашивается. Его используют для изготовления линз, имеющих удовлетворительную устойчивость к ударным нагрузкам. Линзы из этого материала подходят в основном для установки в ободковые оправы.

ТЕХНОЛОГИЯ TRANSITIONS GEN 8

Поколение современных фотохромных линз. Глаза человека адаптируются в течение дня к динамичной и постоянно меняющейся световой среде. В результате они накапливают много искусственного и естественного солнечного света. Ежедневное недостаточное или чрезмерное воздействие света влияет как на зрительные способности, так и на общее состояние здоровья. Сегодня современный человек проводит в помещении 87% своей жизни и 6% в машине, кроме того 3,5 часа в сутки за электронными устройствами. Фактически, 9 из 10 людей, которые носят очки чувствительны к свету и хотят комфорта и защиты, но стремятся к простому, интеллектуальному световому решению, которое облегчит их жизнь, особенно в быстром темпе повседневной жизни. В результате пятилетней работы компания Transitions Optical выпустила инновационный продукт Transitions® Signature® GEN 8. Эта технология прорывным решением ,которой является нанокомпозитная матрица, имитирующая полукристаллическую структуру. Легкие интеллектуальные линзы имеют триллионы фотохромных молекул, которые постоянно меняют форму в зависимости от уровня освещенности.

ТЕХНОЛОГИЯ TRANSITIONS XTRACTIVE NewGen

Линзы Transitions® обеспечивают не только коррекцию зрения. Transitions® обладают куда большими возможностями, чем обычные прозрачные линзы. Они постоянно регулируют количество попадающего в глаза света и противодействуют слепящим бликам, снижая утомляемость и напряжение глаз. Поэтому они являются превосходным выбором для человека, носящего в настоящее время обычные прозрачные линзы для очков. Более 95% пользователей линз Transitions® удовлетворены своим выбором. Дополнительное затемнение для максимальной защиты Линзы Transitions® XTRActive NewGen специально разработаны для экстра-затемнения на улице и являются отличным выбором для всех, кто проводит много времени в условиях яркого солнечного света. Они сохраняют комфортное легкое затемнение в помещении, приобретают комфортный уровень затемнения внутри автомобиля и становятся темными на улице. Внутри автомобиля ветровое стекло автомобиля блокирует более 99% УФ-излучения, поэтому большинство фотохромных линз не работают в салоне (не затемняются).

Линзы Transitions® XTRActive NewGen содержат специально разработанную фотохромную формулу, реагирующую как на УФ-излучение, так и на видимый свет с короткой длиной волны. Это обеспечивает им способность затемняться внутри салона автомобиля.

ТЕХНОЛОГИЯ NUPOLAR

Линзы NuPolar действуют на глаз как «световой фильтр», делая изображение при солнечном свете более чистым и блокируя слепящие блики. Блики - это просто окружающий нас рассеянный свет. Он возникает, как правило, от плоских отражающих поверхностей. Блик неприятен, отвлекает внимание. Единственный способ устранения этого блика - поместить на его пути поляризованный светофильтр. Этот принцип привел к созданию уникальной технологии с использованием тонкой пленки, встроенной в линзу. Точное и равномерное размещение современного поляризационного фильтра чрезвычайно эффективно блокирует слепящие блики, улучшает контраст, цвет и восприятие глубины, а также общую остроту зрения. Благодаря своим свойствам, линзы NuPolar рассчитаны на клиентов всех возрастов, а людям со слабым зрением помогают видеть значительно лучше, чем с любыми другими солнцезащитными линзами.

Digital Ray-Path

Digital Ray-Path® - это инновационная цифровая технология, основанная на уникальной системе моделирования «глаз-линза» в сочетании с рецептом и индивидуальной информацией пользователя.

Технология Digital Ray-Path® оптимизирует оптический дизайн внутренней поверхности с целью минимизации аберраций наклонных лучей. В основе лежит математическое моделирование прохождения тысячи лучей через разные зоны линзы, учитывая ее реальное положение относительно глаза при любом направлении взгляда.

Технология Digital Ray-Path® позволяет свести к минимуму искажения и добиться максимальной оптической точности по всей поверхности линзы.

Линзы, в расчет которых заложена технология Digital Ray-Path®, предоставляют качественное и четкое зрение независимо от рецепта и формы оправы, гарантируют комфорт даже для заказов со стандартными метрическими параметрами.

В результате получается уникальный цифровой (свободный) продукт - линза, полностью оптимизированная и рассчитанная для каждого пользователя.

Преимущества

- Учитывает особенности зрительного поведения современного человека.
- Период адаптации к прогрессивным линзам минимален.
- Четкое зрение в любом направлении взгляда.
- Индивидуальная линза для каждого рецепта.
- Учитывает индивидуальные параметры посадки оправы.
- Краевые аберрации минимизированы.

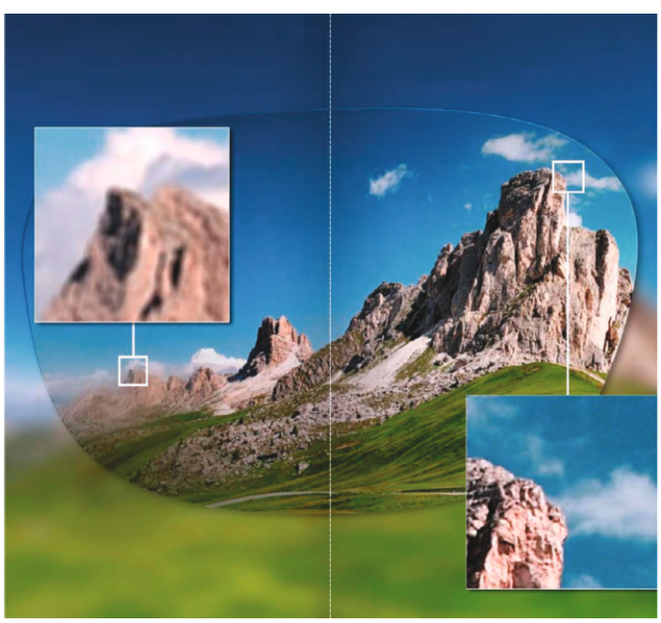

Smart Add

Технология расчёта поверхности очковых линз SMART ADD:

- Улучшает качество зрения во время использования электронных устройств.
- Улучшает зрительное восприятие во время чтения с электронных носителей.
- Обеспечивает дополнительный зрительный комфорт на ближних и средних расстояниях.
- Обеспечивает более естественный переход между зонами.

Преимущества

- Помогает пользователям легко найти ближнюю зону в линзе.
- Сглаженный переход позволяет пользователю быстро переключаться при использовании нескольких электронных устройств.
- Минимизирует движение головой во время чтения.
- Поддерживает правильную, удобную осанку.
- Улучшает динамичное зрение.
- Чтение с экрана становится более комфортным и непринуждённым.

Линзы, производимые с использованием технологии Smart Add:

- Primax Progressive Mobile
- Primax Acomoda II
- Primax Office Reader II

Free Form

FreeForm TECHNOLOGY

Free Form - это цифровая технология производства, позволяющая рассчитывать и создавать сложную поверхность свободной формы по внутренней стороне линзы.

Преимуществом цифрового расчета является возможность изготовить линзы любого дизайна по различным рецептам, с учётом индивидуальных параметров и установочной высоты.

В отличие от линз, изготовленных по традиционной технологии, линзы Free Form свободны от боковых аберраций и обеспечивают своему пользователю четкое и ясное зрение в любом направлении взгляда.

Прогрессивные очковые линзы, изготовленные по технологии Free Form, являются высокотехнологической продукцией. Главное достоинство таких линз - быстрый период адаптации, который часто играет ключевую роль при выборе первых прогрессивных очков.

Преимущества

- Четкое зрение в любом направлении взгляда.
- Индивидуальная линза для каждого рецепта.
- Более короткий период адаптации для прогрессивных линз.

CRYOL®

PRIMAX PERSONAL SERIES

индивидуальные однофокальные линзы

SMART ADD

DIGITAL RAY-PATH®

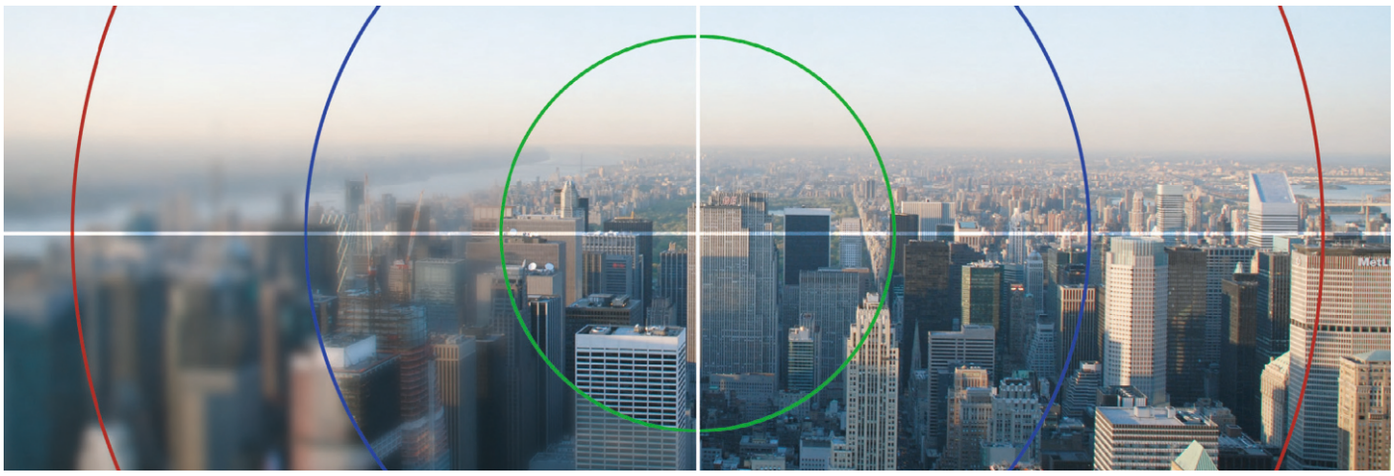

стандартные линзы **линзы Digital Ray-Path®**

Серия однофокальных линз, **Primax Personal** выполненных по технологии Digital Ray-Path®, обеспечивает своему пользователю самое высокое качество зрения независимо от рецепта.

Линзы **Primax Personal Series** являются полностью персонализированными, в них практически отсутствуют боковые аберрации.

Преимущества

- Полная персонализация благодаря технологии Digital Ray-Path®.
- Максимальное оптическое качество для любого рецепта.
- Совместимы с любым материалом.
- Уменьшен наклонный астигматизм.
- Персонализация по форме оправы.
- Идеальны для всех, кому нужна однофокальная коррекция.

Обязательные параметры (внести в бланк заказа)	Рекомендации по установке	Рекомендуемые параметры посадки оправы
• рецепт для дали или близи • индекс, покрытие, диаметр • цвет: тонировки, фотохромной линзы, поляризованной линзы (по необходимости) • монокулярное PD, установочная высота • вертексное расстояние, пантоскопический угол,угол изгиба оправы • параметры и тип оправы	• оптический центр линзы совместить с размеченным центром зрачка на демо-линзе («крест в крест»)* • по монокулярному PD - горизонтально, по установочной высоте - вертикально * обязательна предварительная разметка центра зрачка на этапе работы с клиентом; разметка делается по дали	• вертексное расстояние: 9 - 15мм • пантоскопический угол: 0° - 15° • угол изгиба оправы: до 15°

Дополнительные услуги

- UV фильтр (для индекса 1.5)
- Возможно изготовление призмы ≤ 4 Δ
- Тонирование
- Возможно изготовление линз с односторонним AR-покрытием (LOTOS GREEN) на внутренней поверхности и твердым покрытием на внешней поверхности линзы.

Возможно изготовление по стандартным параметрам, без функции оптимизации диаметра и толщины линзы:

- вертексное расстояние 12 мм - 14 мм
- пантоскопический угол 4° - 8°
- угол изгиба оправы 4° - 5°

CRYOL®

PRIMAX PERSONAL SERIES

индивидуальные однофокальные линзы

SMART ADD

DIGITAL RAY-PATH®

1.50

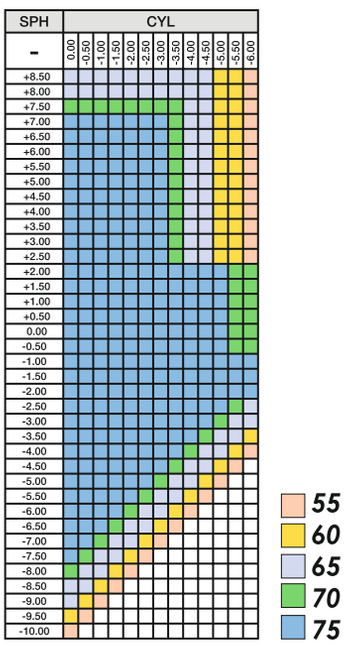

1.60

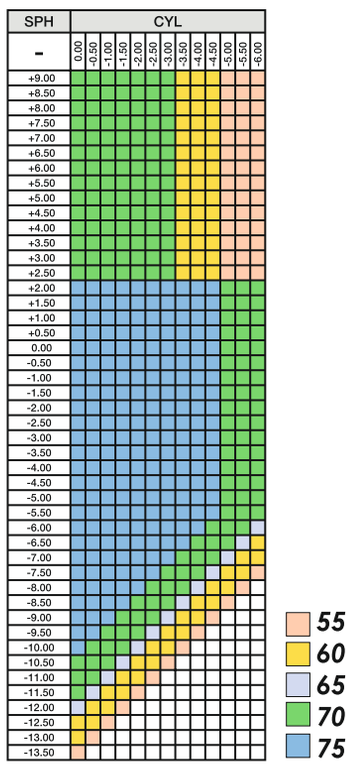

1.60 BlueMax

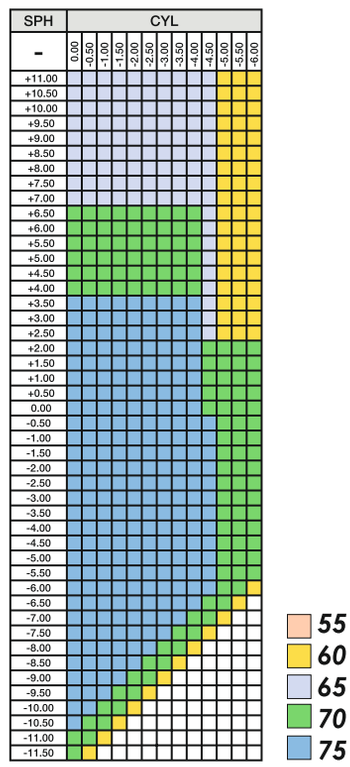

1.67

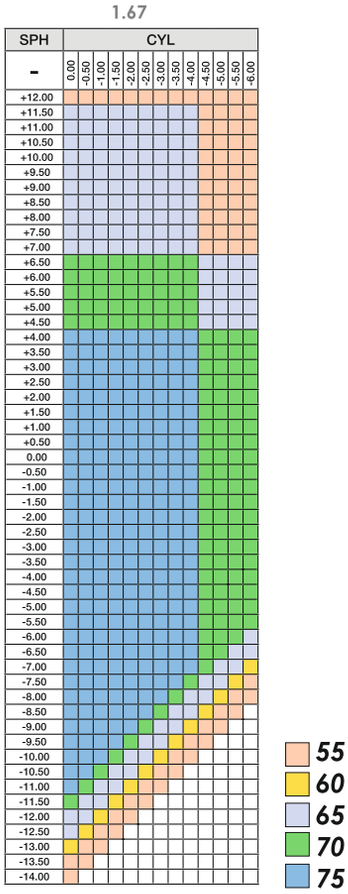

1.74

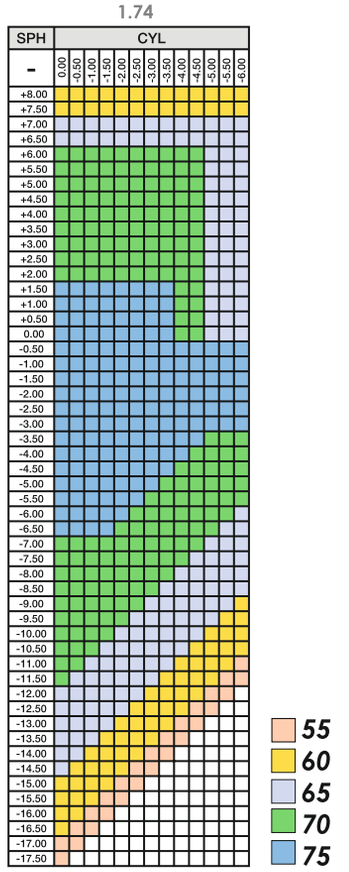

CRYOL®

PRIMAX PERSONAL SERIES

индивидуальные однофокальные линзы

SMART ADD

DIGITAL RAY-PATH®

1.50 Transitions Gen8
Gray/Brown

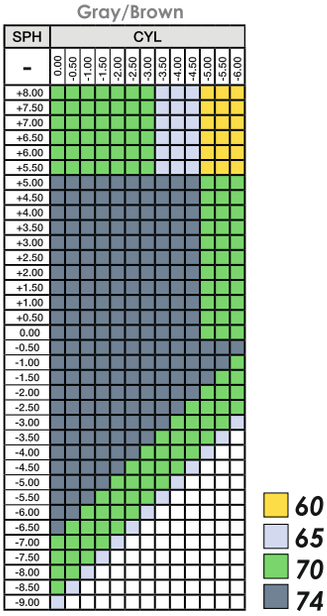

1.50 Transitions Xtractive
NewGen Gray

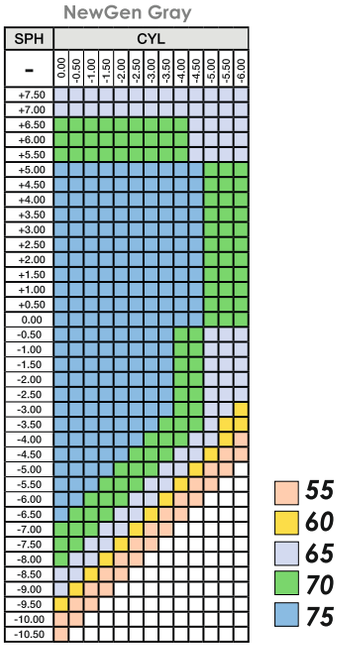

1.60 Transitions Gen8
Gray/Brown

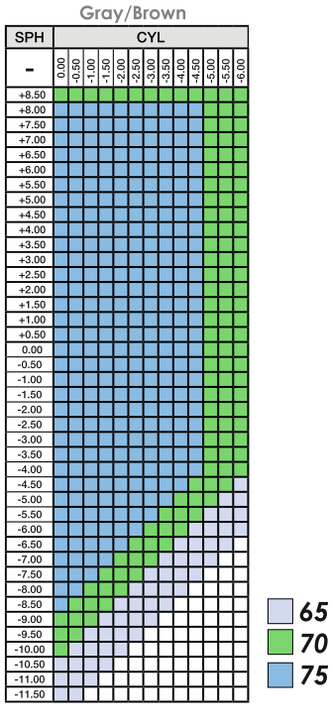

1.60 Transitions Xtractive
NewGen Gray

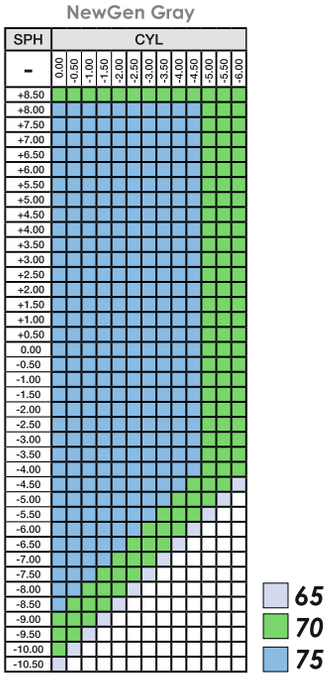

1.67 Transitions Gen8
Gray/Brown

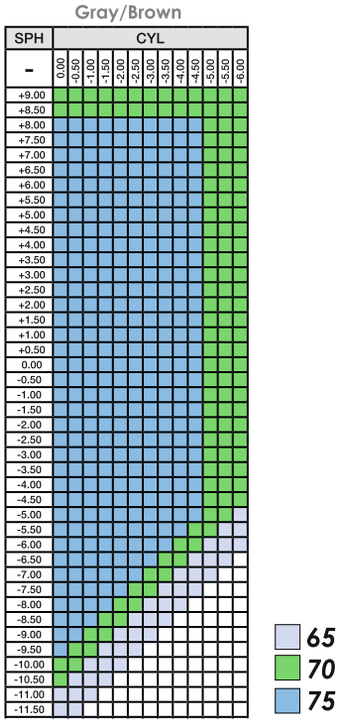

1.50 Nupolar
Gray-3/Brown/Green

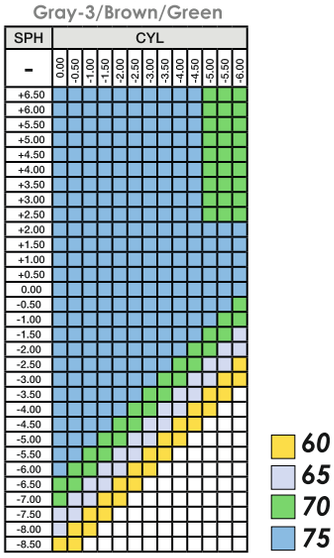

1.60 Nupolar Gray-3/Brown

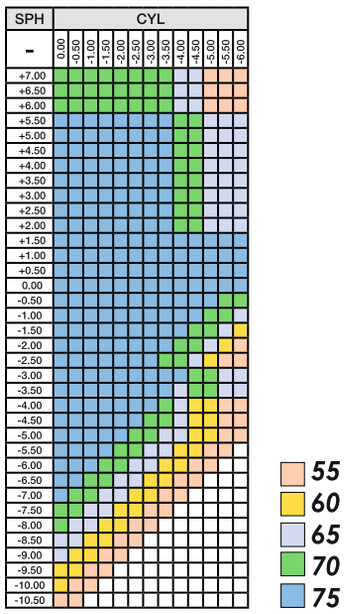

CRYOL®

PRIMAX OFFICE READER II

офисная линза с широкими полями зрения

SMART ADD

FreeForm TECHNOLOGY

DIGITAL RAY-PATH®

Primax Office Reader II является профессиональной линзой с дизайном для работы на близких и средних дистанциях. Наиболее важным для работы является быстрый перевод взгляда от текста к среднему расстоянию и наоборот. Primax Office Reader II рассчитан при помощи инновационной технологии Smart Add, которая предполагает расширенные поля зрения, больший комфорт и четкое зрение на протяжении всего времени пользования очками при работе с текстом и электронными устройствами.

Дизайн **Primax Office Reader II** предлагает несколько вариантов рабочего расстояния:

- **Primax Office Reader 1.3 м** - четкое зрение от зоны для чтения до 1,3 метра
- **Primax Office Reader 2 м** - четкое зрение от зоны для чтения до 2 метров
- **Primax Office Reader 4 м** - четкое зрение от зоны для чтения до 4 метров

Преимущества

- Максимально широкая область зрения для близи.
- Комфортный дизайн, отсутствует плавающий эффект и боковые искажения сведены к минимуму.
- Быстрая адаптация.
- Четкая острота зрения с глубиной восприятия до 4 метров.
- Индивидуальный расчет дизайна для любого рецепта,в зависимости от выбранной рабочей дистанции.
- Учет потребностей каждого пользователя при работе на средних расстояниях.
- Персонализация по форме оправы и индивидуальным параметрам посадки.

OFFICE DESIGN

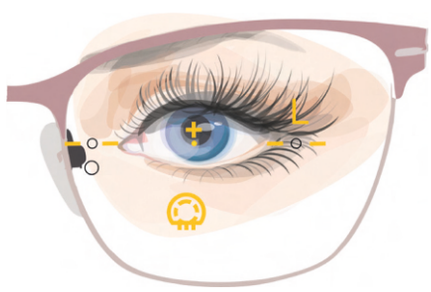

OFFICE DESIGN	MFH, mm
Office Reader II	14/18

Рекомендации

- Идеальна для длительной работы на близком и среднем расстоянии.
- Самая адаптированная линза для офисной работы.

CRYOL®

PRIMAX OFFICE READER II

офисная линза с широкими полями зрения

SMART ADD

FreeForm TECHNOLOGY

DIGITAL RAY-PATH®

Примерное значение дегрессии согласно выбранной аддидации и глубины средней зоны

ADD	Degression		
	Reader 1.3 m	Reader 2 m	Reader 4 m
0.75	–	0.25	0.50
1.00	0.25	0.50	0.75
1.25	0.50	0.75	1.00
1.50	0.75	1.00	1.25
1.75	1.00	1.25	1.50
2.00	1.25	1.50	1.75
2.25	1.50	1.75	2.00
2.50	1.75	2.00	2.25
2.75	2.00	2.25	2.50
3.00	2.25	2.50	2.75
3.25	2.50	2.75	3.00
3.50	2.75	3.00	–

Обязательные параметры (внести в бланк заказа)	Рекомендации по установке	Рекомендуемые параметры посадки оправы
• рецепт на прогрессивные очки • индекс, покрытие, диаметр • цвет тонировки (по необходимости) • монокулярное PD, установочная высота • минимальная установочная высота • вертексное расстояние, пантоскопический угол, угол изгиба оправы, рабочее расстояние • параметры и тип оправы • форма проема ободка оправы ! Вариабельный инсет (указывается при ослабленной конвергенции - 50% при отсутствии 0%)	• оптический центр линзы совместить с размеченным центром зрачка на демо-линзе («крест в крест»)* • по монокулярному PD - горизонтально, по установочной высоте - вертикально * обязательна предварительная разметка центра зрачка на этапе работы с клиентом; разметка делается по дали	Возможность заказа данной линзы в пределах данного диапазона: • вертексное расстояние: 9 - 15мм • пантоскопический угол: 0° - 15° • угол изгиба оправы: до 10°

Дополнительные услуги

- UV фильтр (для индекса 1.5)
- Тонирование
- Возможно изготовление линз с односторонним AR-покрытием (LOTOS GREEN) на внутренней поверхности и твердым покрытием на внешней поверхности линзы.

Возможно изготовление по стандартным параметрам, без функции оптимизации диаметра и толщины линзы:

- вертексное расстояние 12 мм - 14 мм
- пантоскопический угол 4° - 8°
- угол изгиба оправы 4° - 5°

CRYOL®

PRIMAX OFFICE READER II

офисная линза с широкими полями зрения

Office Reader II 1.50

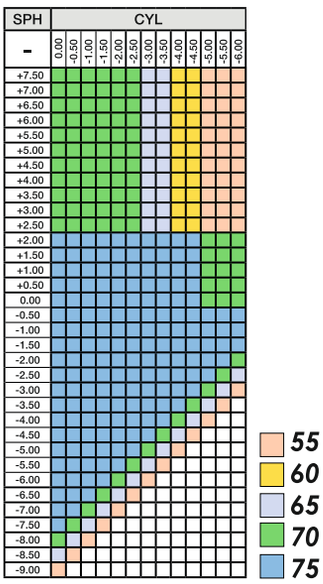

Office Reader II 1.60

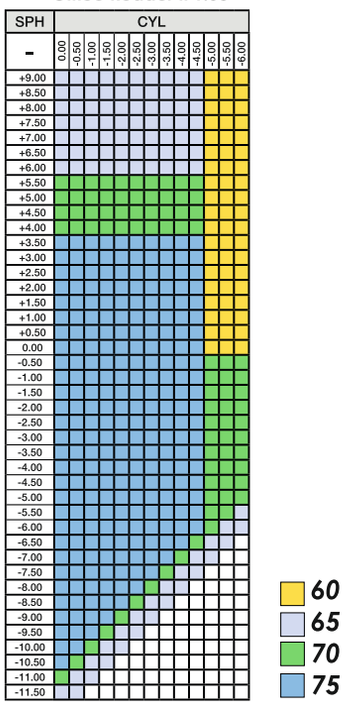

Office Reader II BlueMax 1.60

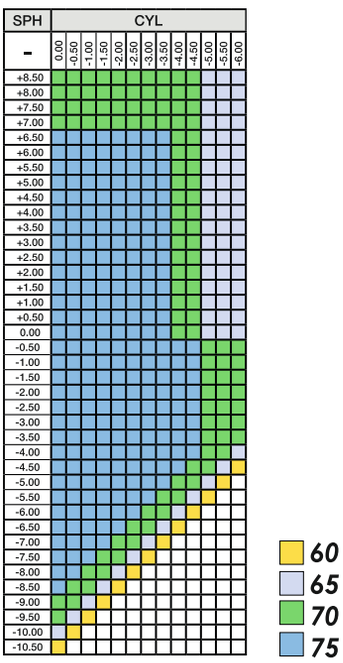

Office Reader II 1.67

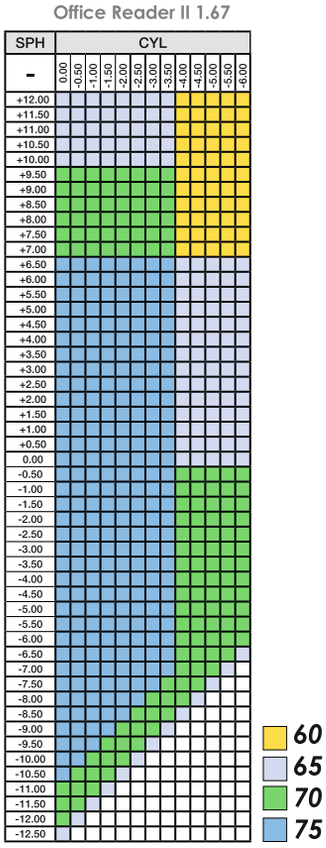

Office Reader II 1.74

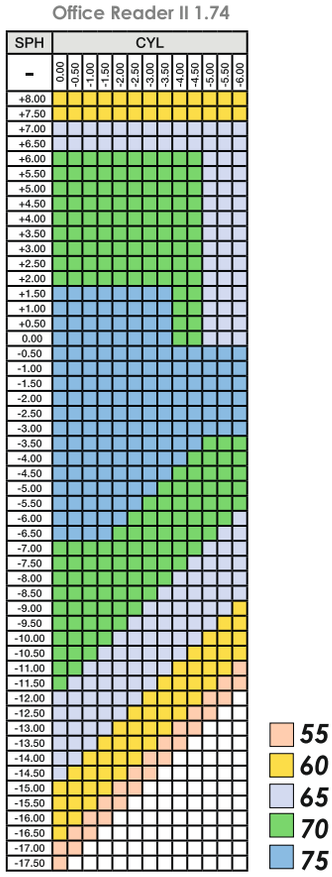

CRYOL®

PRIMAX ACOMODA II

линза для поддержки аккомодации

SMART ADD

FreeForm TECHNOLOGY

DIGITAL RAY-PATH®

Primax Acomoda II - это персонализированная линза для постоянного ношения, рассчитанная по новейшей технологии Digital Ray-Path®.

Данная линза специально разработана для людей до пресбиопического возраста, которые испытывают чрезмерное зрительное напряжение от постоянной работы с текстами, чтением книг и работой с электронными устройствами.

Кроме того, **Primax Acomoda II** рассчитана с учетом технологии Smart Add, которая улучшает зрительную работу при использовании любых электронных устройств. Линза предлагает пользователю высокое качество зрения, что делает зрительную работу менее напряженной при чтении мелких символов на цифровых экранах.

ACOMODA DESIGN

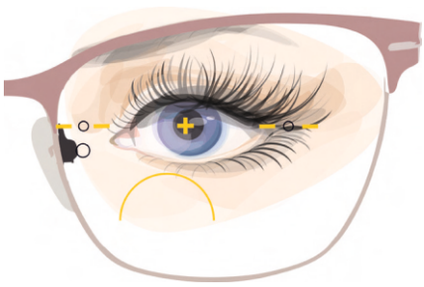

ACOMODA DESIGN	MFH, mm
Acomoda II	14

Преимущества

- Уменьшает зрительную усталость.
- Дизайн с тремя добавками оптической силы: 0,5 D, 0,75 D и 1,00 D.
- Поддержание аккомодации, высокое качество зрения на ближних расстояниях.
- Высокая точность расчетов и сверхточная персонализация линзы, благодаря примененной инновационной технологии Digital Ray-Path®.
- Ясное зрение в любом направлении взгляда.
- Уменьшение периферийного астигматизма.
- Персонализация по форме оправы.

Обязательные параметры (внести в бланк заказа)	Рекомендации по установке	Рекомендуемые параметры посадки оправы
• рецепт для дали + доступный вариант оптической добавки • индекс, покрытие, диаметр • цвет тонировки (по необходимости) • монокулярное PD, установочная высота • вертексное расстояние, пантоскопический угол, угол изгиба оправы • параметры и тип оправы • форма проема ободка оправы ! Вариабельный инсет (указывается при ослабленной конвергенции - 50% при отсутсвии 0%)	• оптический центр линзы совместить с размеченным центром зрачка на демо-линзе («крест в крест»)* • по монокулярному PD - горизонтально, по установочной высоте - вертикально * обязательна предварительная разметка центра зрачка на этапе работы с клиентом; разметка делается по дали	Возможность заказа данной линзы в пределах данного диапазона: • вертексное расстояние: 9 - 15мм • пантоскопический угол: 0° - 15° • угол изгиба оправы: до 10°

Возможно изготовление по стандартным параметрам, без функции оптимизации диаметра и толщины линзы:

- вертексное расстояние 12 мм - 14 мм
- пантоскопический угол 4° - 8°
- угол изгиба оправы 4° - 5°

Дополнительные услуги

- UV фильтр (для индекса 1.5)
- Тонирование *
- Возможно изготовление линз с односторонним AR-покрытием (LOTOS GREEN) на вунутренней поверхности и твердым покрытием на внешней поверхности линзы

CRYOL®

PRIMAX ACOMODA II

линза для поддержки аккомодации

SMART ADD

FreeForm TECHNOLOGY

DIGITAL RAY-PATH®

Accomoda II 1.50

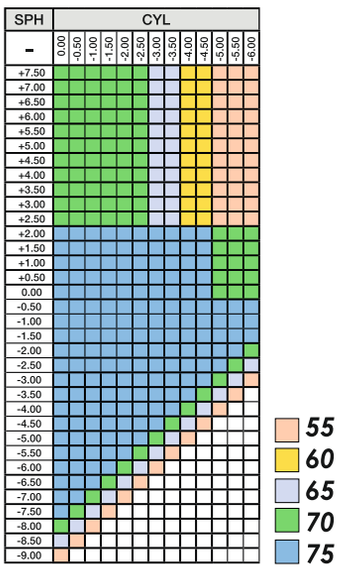

Accomoda II 1.60

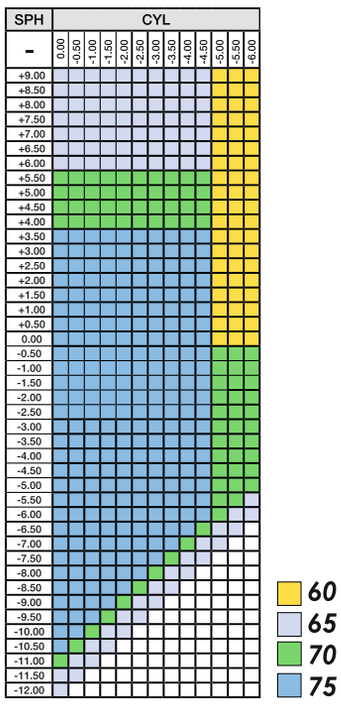

Accomoda II BlueMax 1.60

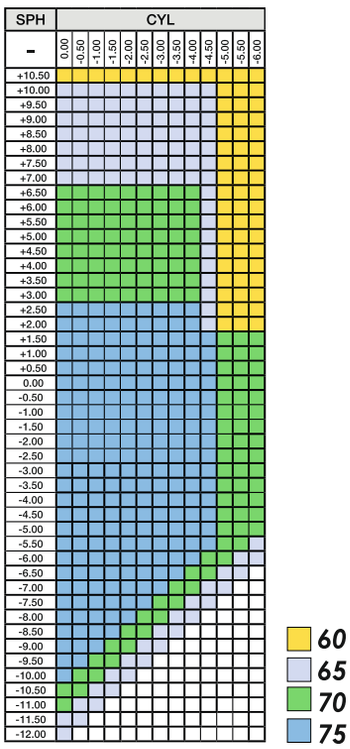

Accomoda II 1.67

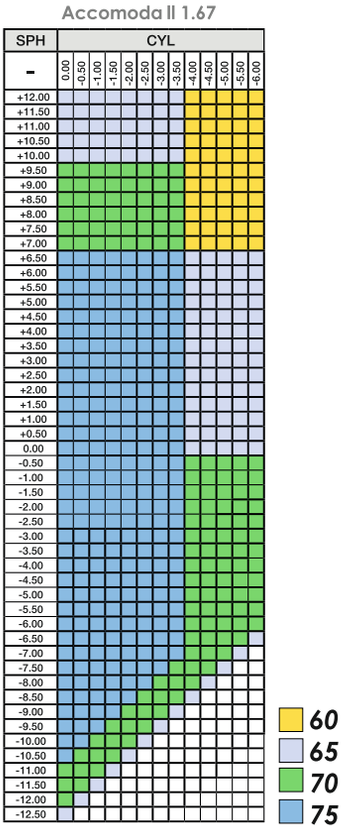

Accomoda II 1.74

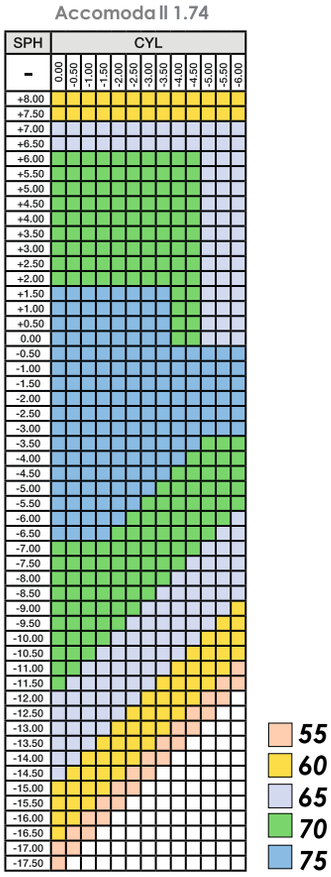

CRYOL®

PRIMAX ACOMODA II

линза для поддержки аккомодации

SMART ADD

FreeForm TECHNOLOGY

DIGITAL RAY-PATH®

Accomoda II 1.50 Transitions
Gen8 Gray/Brown

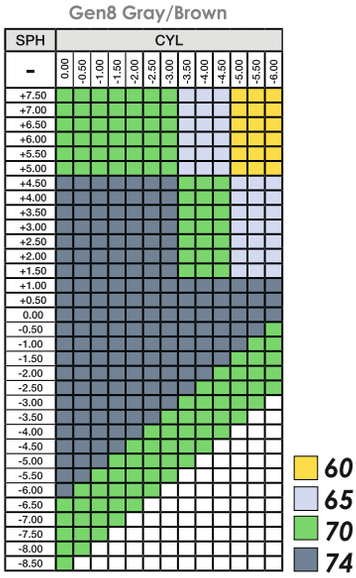

Accomoda II 1.50 Transitions
Xtractive NewGen Gray

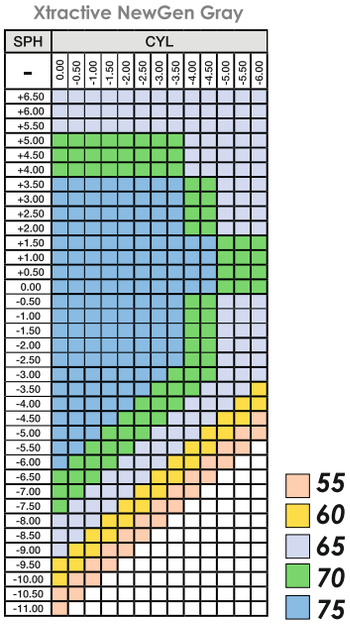

Accomoda II 1.60 Transitions
Gen8 Gray/Brown

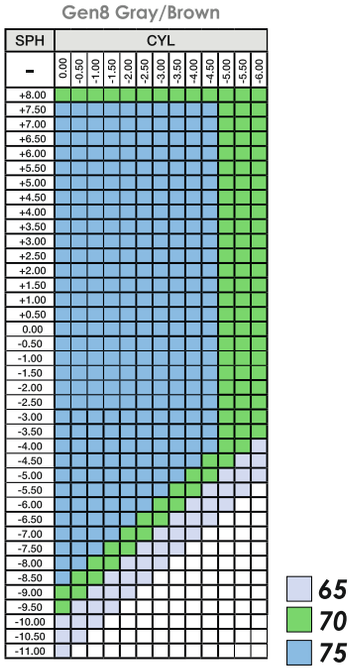

Accomoda II 1.60 Transitions
Xtractive NewGen Gray

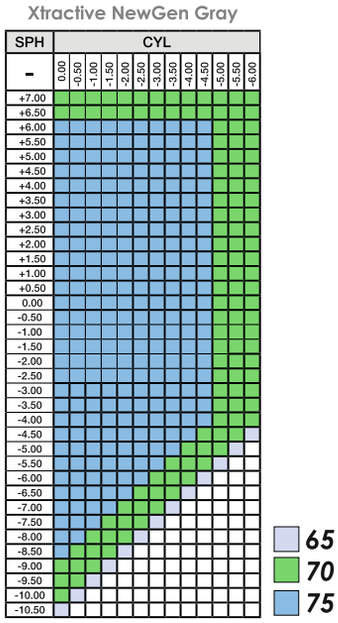

Accomoda II 1.67 Transitions
Gen8 Gray/Brown

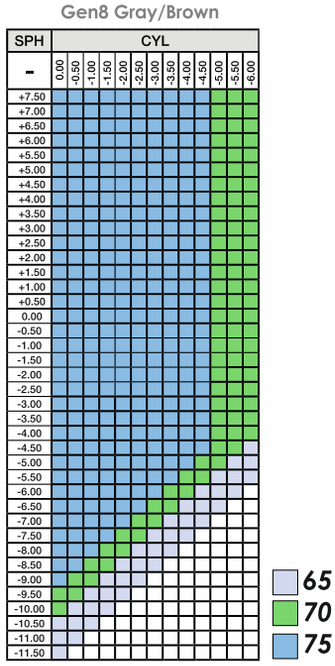

CRYOL®

PRIMAX PROGRESSIVE SERIES

индивидуальные прогрессивные линзы

SMART ADD

FreeForm TECHNOLOGY

DIGITAL RAY-PATH®

Primax Progressive Series – это серия топовых дизайнов персонализированных прогрессивных линз, изготовленных с применением двух передовых технологий, Digital Ray-Path® и Free-form. В сочетании это дает возможность создать линзу, которая отлично подходит для каждого пользователя. Дизайн линзы учитывает рецепт, индивидуальные параметры посадки оправы, инсет.

Primax Progressive Series представляет ряд дизайнов, которые включают инновационную цифровую технологию Digital Ray-Path®. Дизайны из серии Primax Progressive гарантируют самые сложные возможности персонализации в оптическом производстве. Primax Progressive Series - персонализированные линзы, отличающиеся чрезвычайной точностью и комфортом.

PROGRESSIVE DESIGN

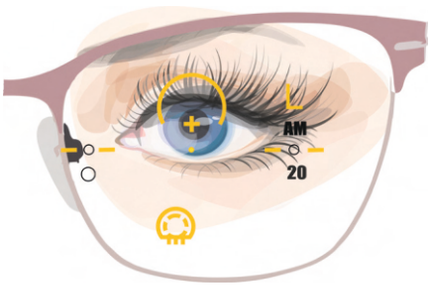

PROGRESSIVE DESIGN	MFH
Mobile	14/16/18
H25	14/16/18
H45	14/16/18
H65	14/16/18
S35	16/18
Drive	18
Sport	16/18

Преимущества

- Полностью персонализированные линзы
- Максимально легкий период адаптации
- Непревзойденный визуальный комфорт

Обязательные параметры (внести в бланк заказа)	Рекомендации по установке	Рекомендуемые параметры посадки оправы
• рецепт для прогрессивных очков • дизайн под зрительные особенности клиента (H25/H45/H65) • индекс, покрытие, диаметр • цвет тонировки, фотохромной линзы, поляризованной линзы (по необходимости) • монокулярное PD, установочная высота • минимальная установочная высота • вертексное расстояние, пантоскопический угол, угол изгиба оправы • параметры и тип оправы • форма проема ободка оправы ! Вариабельный инсет (указывается при ослабленной конвергенции - 50% при отсутсвии 0%)	• оптический центр линзы совместить с размеченным центром зрачка на демо-линзе («крест в крест»)* • по монокулярному PD - горизонтально, по установочной высоте - вертикально * обязательна предварительная разметка центра зрачка на этапе работы с клиентом; разметка делается по дали	Возможность заказа данной линзы в пределах данного диапазона: • вертексное расстояние: 9 - 15мм • пантоскопический угол: 0° - 15° • угол изгиба оправы: до 10°

Возможно изготовление по стандартным параметрам, без функции оптимизации диаметра и толщины линзы:

- вертексное расстояние 12 мм - 14 мм
- пантоскопический угол 4° - 8°
- угол изгиба оправы 4° - 5°

Дополнительные услуги

- UV фильтр (для индекса 1.5)
- Возможно изготовление призмы ≤ 4 Δ
- Тонирование
- Возможно изготовление линз с односторонним AR-покрытием (LOTOS GREEN) на внутренней поверхности и твердым покрытием на внешней поверхности линзы.


PRIMAX PROGRESSIVE H25


PRIMAX PROGRESSIVE H45

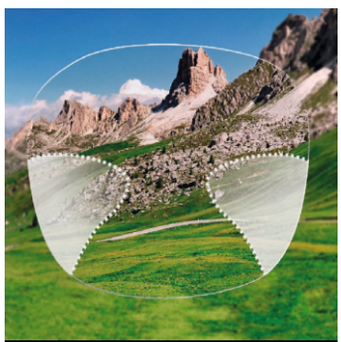
PRIMAX PROGRESSIVE H65

Минимальная установочная высота мм
14
16
18

Primax Progressive H25 – персонализированные прогрессивные линзы с приоритетом зоны для близи. Данные линзы будут оптимальным выбором для клиентов, проводящих много времени в помещении и особо требовательных к качеству зрения на близком расстоянии.

Primax Progressive H45 – персонализированные прогрессивные линзы с идеально сбалансированными полями зрения на дальние и ближние дистанции. Данные линзы будут оптимальным выбором для клиентов, ведущих активный образ жизни и желающих получить максимально качественное зрение в любой ситуации.

Primax Progressive H65 – персонализированные прогрессивные линзы с приоритетом зоны для дали. Данные линзы будут отличным решением для пользователей, которые проводят длительное время на открытом воздухе, и которым необходимо максимально четкое видение и хороший ракурс на дальние расстояния. Линзы **Primax Progressive H65** являются одним из наиболее популярных дизайнов IOT и предлагают своим пользователям панорамное зрение с зонами для дали.


PRIMAX PROGRESSIVE S35

Минимальная установочная высота мм
16
18

Primax Progressive S35 – дизайн прогрессивной линзы прекрасно адаптирован для людей, которые впервые используют прогрессивные линзы.

Прогрессивная линза **Primax Progressive S35** имеет стабильные зоны четкого зрения с незначительными периферийными аберрациями, очень мягкий плавный переход между зонами дали и близи, комфортный широкий коридор. Пользователь легко фокусирует взгляд на разных расстояниях.


PRIMAX PROGRESSIVE MOBILE

Минимальная установочная высота мм
14
16
18

Primax Progressive Mobile учитывает все аспекты зрительного поведения при использовании гаджетов, обеспечивает широкие поля зрения на разные дистанции, плавный переход между зонами упрощает перевод взгляда с экранов смартфонов на другие предметы.


PRIMAX PROGRESSIVE DRIVE

Минимальная установочная высота мм
18

Primax Progressive Drive создана специально для вождения. Она обеспечивает максимально широкое поле зрения вдаль и имеет оптимизированные области для контроля приборной панели автомобиля.

Специально разработанный дизайн линз учитывает специфику положения зеркал заднего вида, приборной панели и гаджетов, что позволяет водителю комфортно управлять транспортным средством без лишних движений головы.

*не производится в индексе 1.50, Transitions Gen 8 1.50


PRIMAX PROGRESSIVE SPORT

Минимальная установочная высота мм
16
18

Primax Progressive Sport - это полностью персонализированная прогрессивная линза с панорамным обзором на дальние дистанции и расширенной зоной для средних дистанций. Линзы были спроектированы с учетом специфических визуальных потребностей, которые возникают в спортивной практике. Линзы Primax Progressive Sport обеспечивают своим пользователям улучшенное восприятие удаленных и движущихся объектов, а также дают возможность комфортно и удобно смотреть на такие предметы, как часы, спидометр велосипеда, компас и т.д.

*не производится в индексе 1.50, Transitions Gen 8 1.50

CRYOL®

PRIMAX PROGRESSIVE SERIES

индивидуальные прогрессивные линзы

SMART ADD

FreeForm TECHNOLOGY

DIGITAL RAY-PATH®

Progressive Primax 1.50*

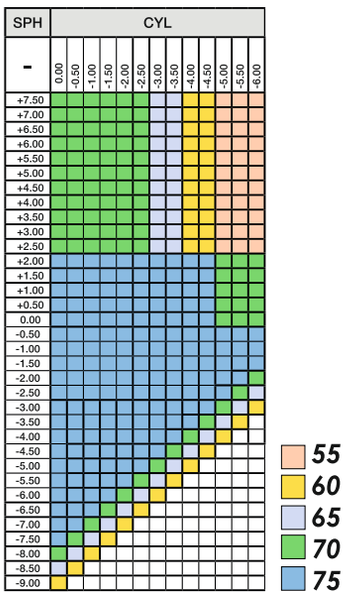

*кроме Primax Sport
и Primax Drive

Progressive Primax 1.60

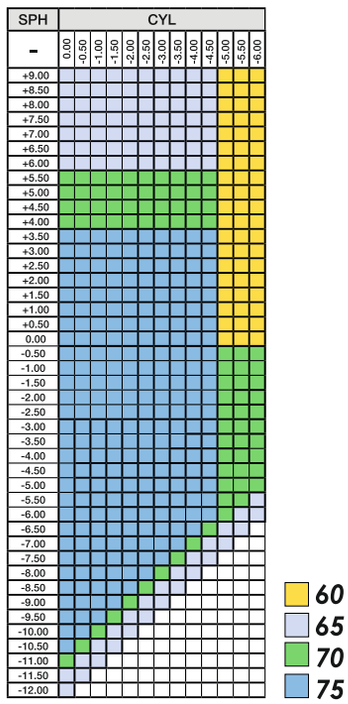

Progressive Primax 1.60 BlueMax

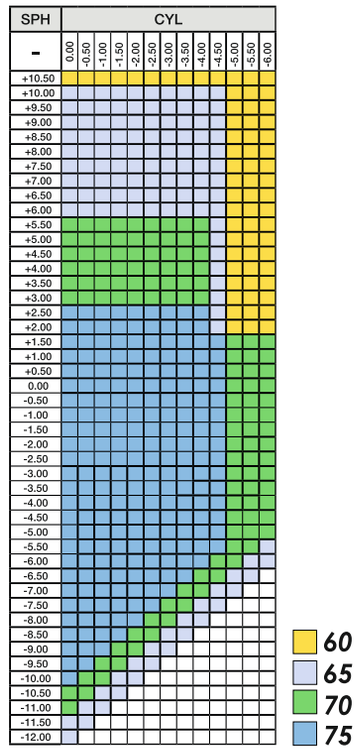

Progressive Primax 1.67

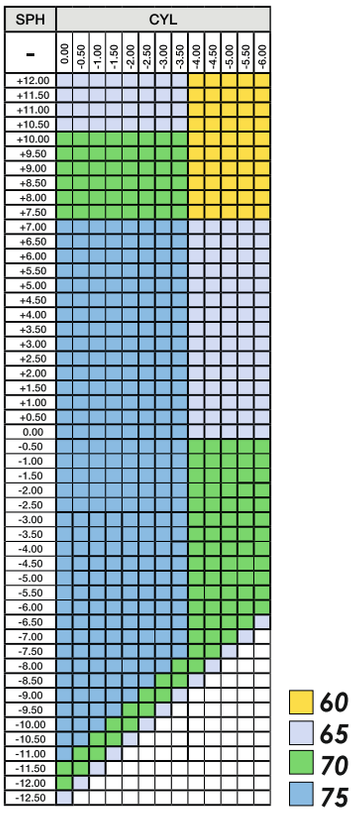

Progressive Primax 1.74

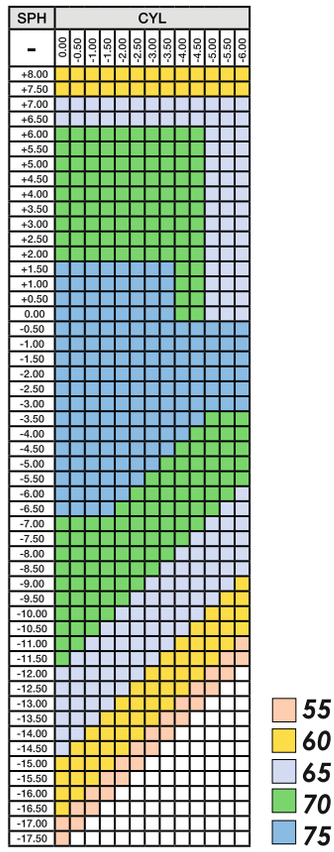

Progressive Primax 1.50* Transitions Gen8 Gray/Brown

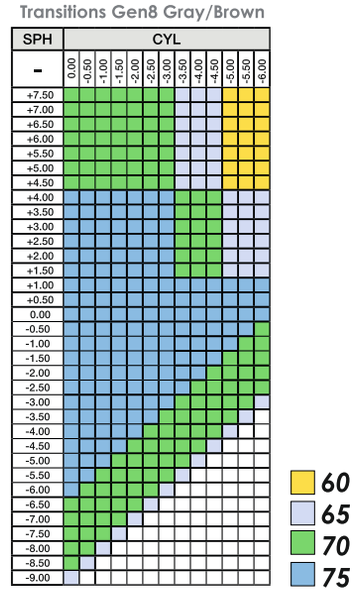

*кроме Primax Sport
и Primax Drive

CRYOL®

PRIMAX PROGRESSIVE SERIES

индивидуальные прогрессивные линзы

SMART ADD

FreeForm TECHNOLOGY

Progressive Primax 1.50 Transitions Xtractive NewGen Gray

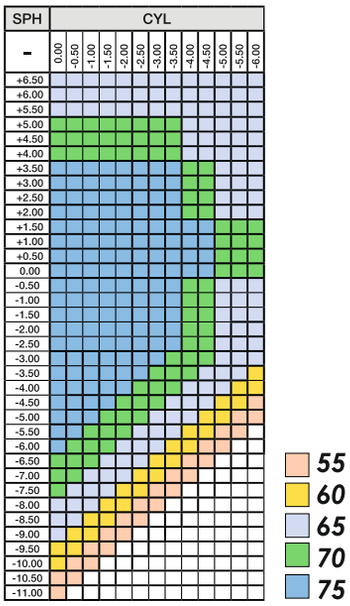

Progressive Primax 1.60 Transitions Gen8 Gray/Brown

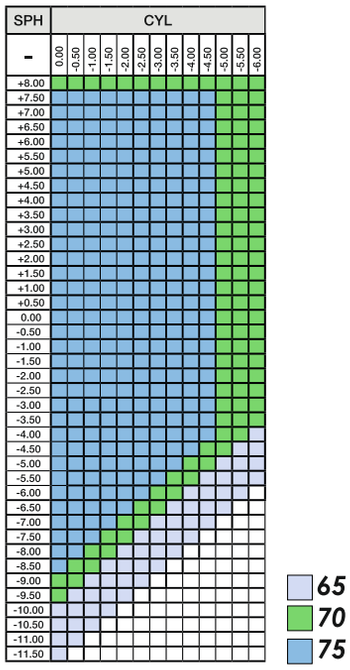

Progressive Primax 1.60 Transitions Xtractive NewGen Gray

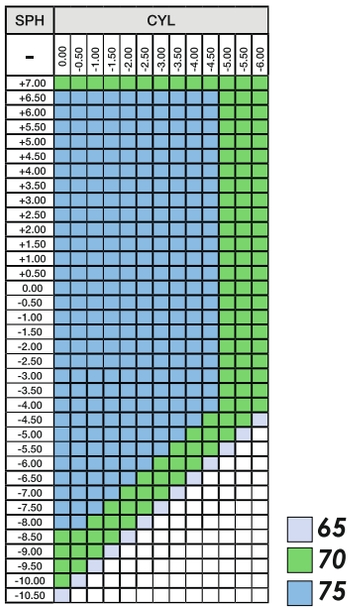

Progressive Primax 1.67 Transitions Gen8 Gray/Brown

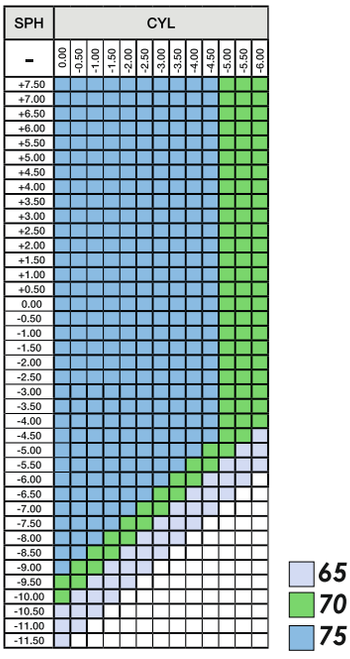

Progressive Primax 1.50 Nupolar Gray-3/Brown/Green

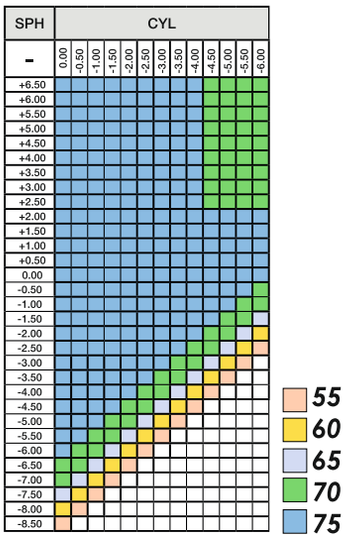

Progressive Primax 1.60 Nupolar Gray/Brown

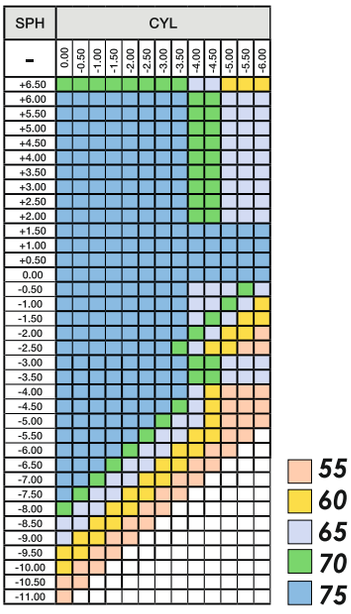

CRYOL®

OPTIMAX SINGLE VISION

однофокальная линза

Однофокальные линзы - самый простой и недорогой способ коррекции зрения. В настоящее время рынок предлагает нам большое разнообразие форм и цветовых гамм оправ. На ряду с этим у большинства пользователей очков возникает потребность в более сложной коррекции зрения.

Складские монофокальные линзы имеют ограничения, связанные как с оптическими свойствами, так и с диаметром и цветом, поэтому не всегда есть возможность их установки в выбранную клиентом оправу.

Для поддержания имиджа клиентов и удовлетворения зрительных потребностей каждого из них, требуются дополнительные возможности изготовления.

Линзы **Optimax Single Vision** имеют более широкие возможности: изготовление сложных астигматических линз, линз нестандартных диаметров, линз с добавлением призматической коррекции и других сложных составляющих.

Обязательные параметры (внести в бланк заказа)	Рекомендации по установке	Рекомендуемые параметры посадки оправы
• рецепт для дали или близи • индекс, покрытие, диаметр • цвет тонировки (по необходимости) • монокулярное PD	• оптический центр линзы совместить с размеченным центром зрачка на демо-линзе («крест в крест»)* * обязательна предварительная разметка центра зрачка на этапе работы с клиентом	Заказ возможен только по стандартным параметрам.

Дополнительные услуги

- UV фильтр (для индексов 1.5)
- Возможно изготовление призмы ≤ 8 Δ в линзах сферического дизайна
- Тонирование *
- Возможно изготовление линз с односторонним AR-покрытием (LOTOS GREEN) на внутренней поверхности и твердым покрытием на внешней поверхности линзы

CRYOL®

OPTIMAX SINGLE VISION

однофокальная линза

1.50

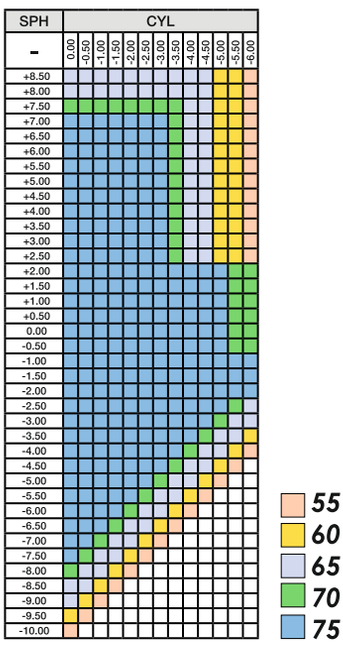

1.60

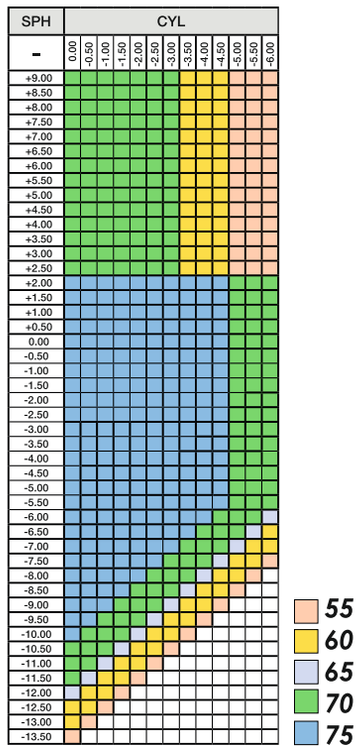

1.60AS

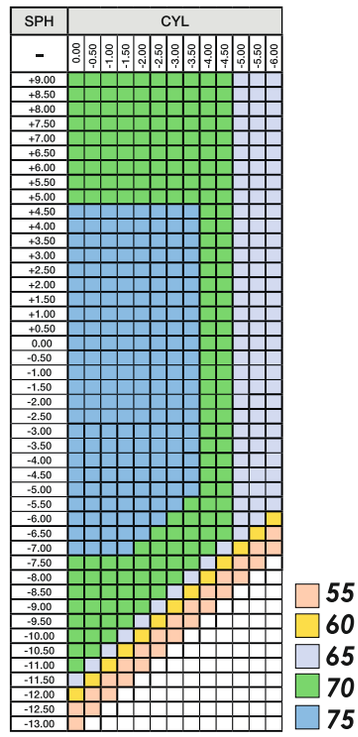

1.60 BlueMax

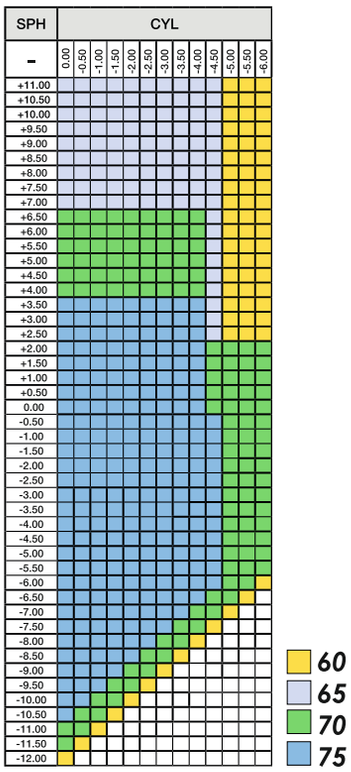

1.67

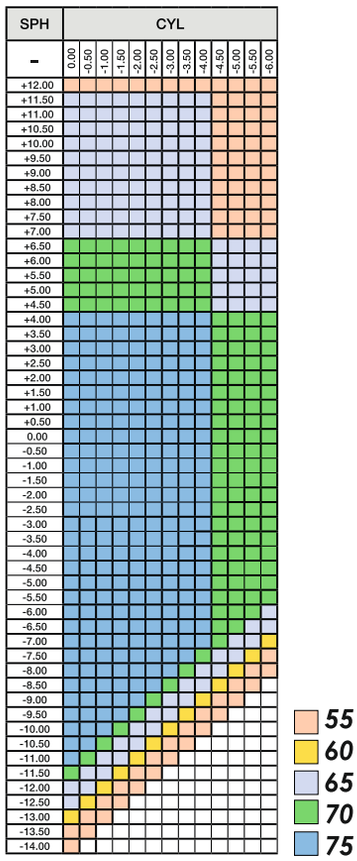

1.67AS

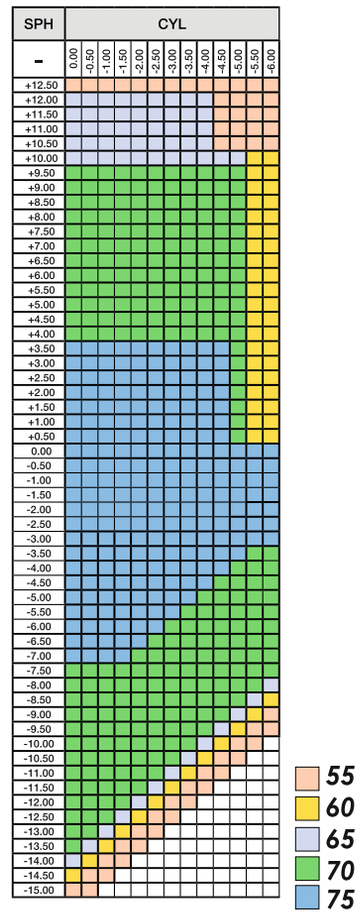

CRYOL®

OPTIMAX SINGLE VISION

однофокальная линза

1.50 Transitions Gen8
Gray/Brown

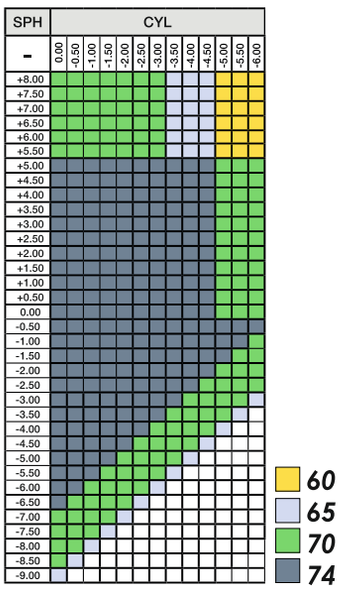

1.50 Transitions Xtractive
NewGen Gray

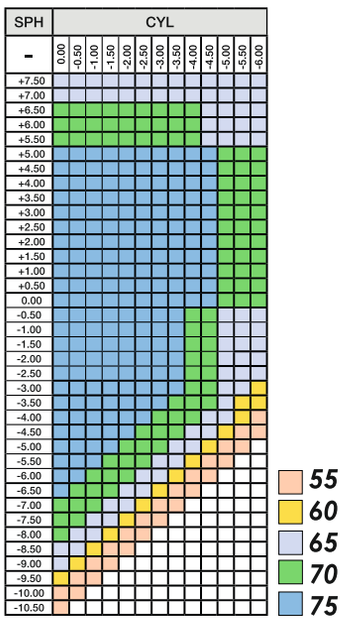

1.60 Transitions Gen8
Gray/Brown

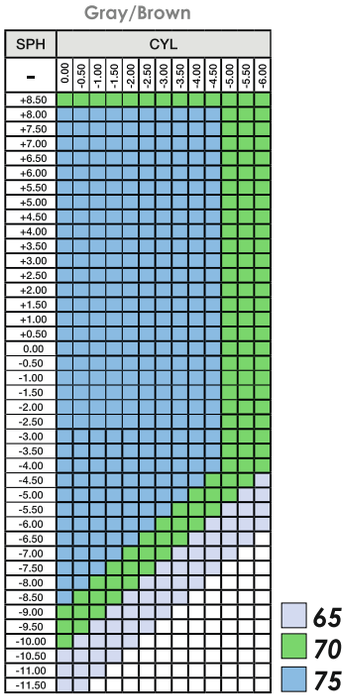

1.60 Transitions Xtractive
NewGen Gray

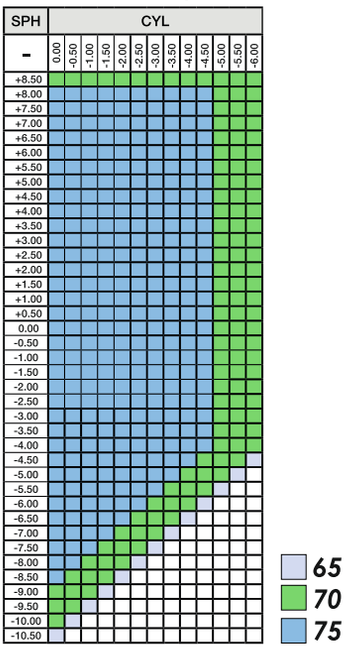

1.67 Transitions Gen8
Gray/Brown

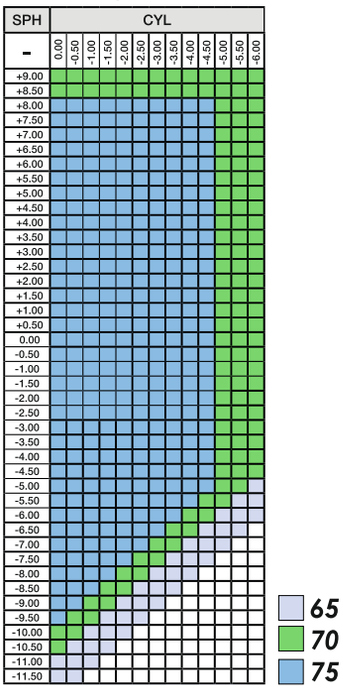

CRYOL®

OPTIMAX SINGLE VISION

однофокальная линза

1.50 Nupolar
Gray-3/Brown/Green

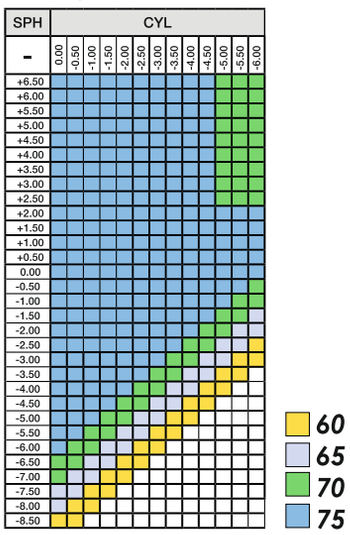

1.60 Nupolar Gray-3/Brown

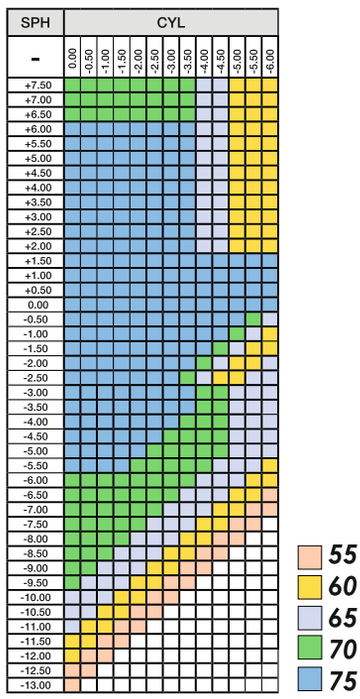

CRYOL®

OPTIMAX OFFICE

офисная линза для чтения и работы за компьютером

FreeForm TECHNOLOGY

Optimax Office Линза разработана для работы на близких и средних дистанциях. Рабочее расстояние линзы составляет до 80 см. Выполняется с дегрессией 0.75 (рекомендованная аддидация до 1.50) и 1.25 (рекомендованная аддидация выше 1.50). Линза обеспечивает эргономичное положение во время работы на близком расстоянии, предотвращает зрительную усталость.

OFFICE DESIGN

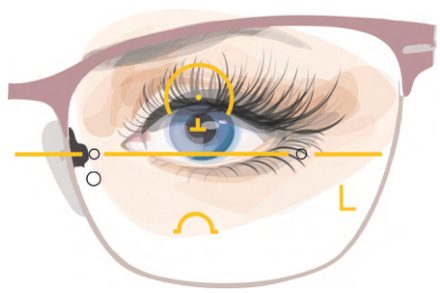

OFFICE DESIGN	MFH, mm
Office	14

Обязательные параметры (внести в бланк заказа)	Рекомендации по установке	Рекомендуемые параметры посадки оправы
• рецепт для близи + доступный вариант Degr • индекс, покрытие, диаметр • цвет тонировки (по необходимости)	• оптический центр линзы совместить с размеченным центром зрачка на демо-линзе («крест в крест»)* ** • по монокулярному PD - горизонтально, по установочной высоте - вертикально** * обязательна предварительная разметка центра зрачка на этапе работы с клиентом ** при отсутствии разметки центра зрачка производится установка по средней линии оправы (см. разметочные карты)	Заказ данной линзы при стандартных параметрах посадки оправы.

CRYOL®

OPTIMAX OFFICE

офисная линза для чтения и работы за компьютером

FreeForm TECHNOLOGY

Optimax Office 1.50

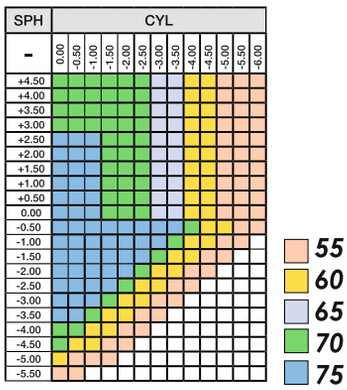

Optimax Office 1.60

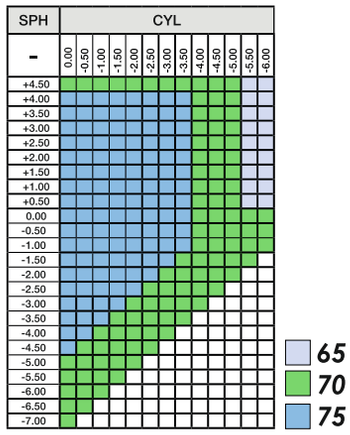

Optimax Office 1.60 BlueMax

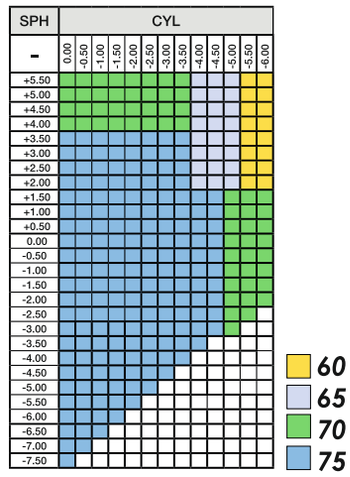

Optimax Office 1.60

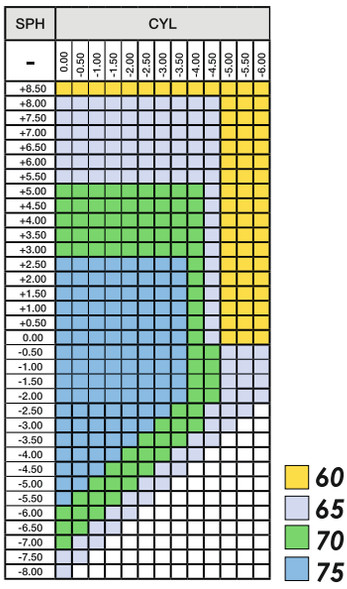

CRYOL®

OPTIMAX PROGRESSIVE

стандартная прогрессивная линза

FreeForm TECHNOLOGY

В современном дизайне прогрессивной линзы главная цель – добиться абсолютного комфорта в течение всего дня. Прогрессивы серии **Optimax** созданы специально для того, чтобы учесть все зрительные потребности клиента.

При изготовлении прогрессивной линзы используется технология Free Form, что позволяет заметно улучшить остроту периферийного зрения, значительно расширить поля четкого зрения в зонах дали и близи и создать плавный широкий коридор. Дизайн линзы гарантирует визуальный комфорт и быструю адаптацию пользователя данной линзы.

дизайн с предпочтением зоны дали

сбалансированный дизайн

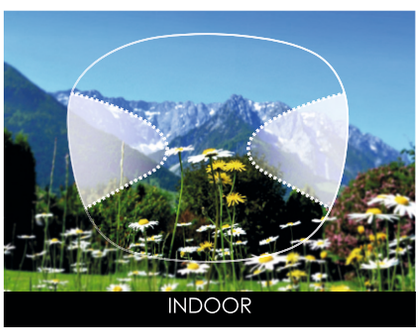

дизайн с предпочтением зоны близи

Обязательные параметры (внести в бланк заказа)	Рекомендации по установке	Рекомендуемые параметры посадки оправы
• рецепт для прогрессивных очков • индекс, покрытие, диаметр • цвет тонировки, фотохромной линзы, поляризованной линзы (по необходимости) • длина коридора прогрессии • установочная высота	• оптический центр линзы совместить с размеченным центром зрачка на демо-линзе («крест в крест»)* • по монокулярному PD - горизонтально, по установочной высоте - вертикально * обязательна предварительная разметка центра зрачка на этапе работы с клиентом; разметка делается по дали	Заказ данной линзы при стандартных параметрах посадки оправы: • вертексное расстояние - 14 мм (диапазон 12-16 мм) • пантоскопический угол - 9° (диапазон 7°-11°) • угол изгиба оправы 4°-5° • расстояние между зрачками - 65 мм (диапазон 62-68 мм)* * ассиметрия монокулярного PD не должна превышать 2 мм

PROGRESSIVE DESIGN

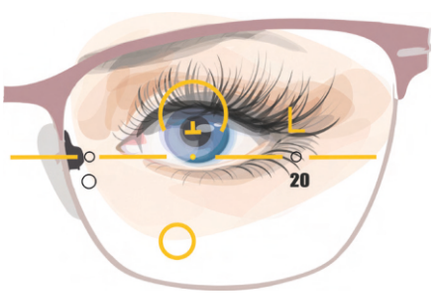

PROGRESSIVE DESIGN	MFH, mm
Progressive	16 18

*** Заказ призмы не доступен**

Дополнительные услуги

- UV фильтр (для индекса 1.5)
- Тонирование

CRYOL®

OPTIMAX PROGRESSIVE

стандартная прогрессивная линза

FreeForm TECHNOLOGY

Progressive Optimax 1.50

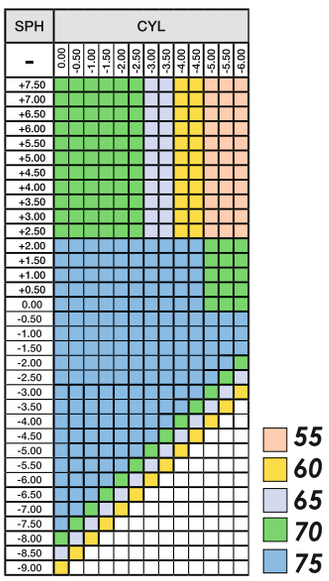

Progressive Optimax 1.60

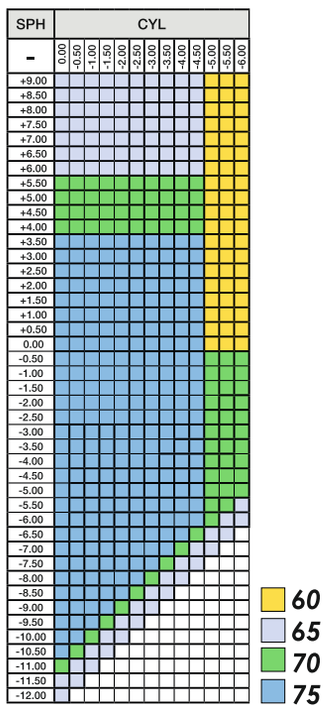

Progressive Optimax 1.60 BlueMax

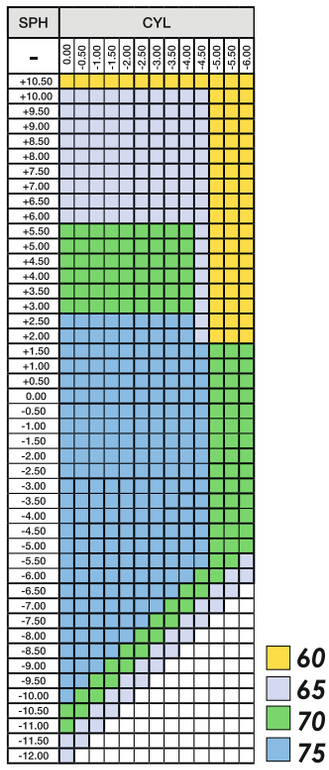

Progressive Optimax 1.67

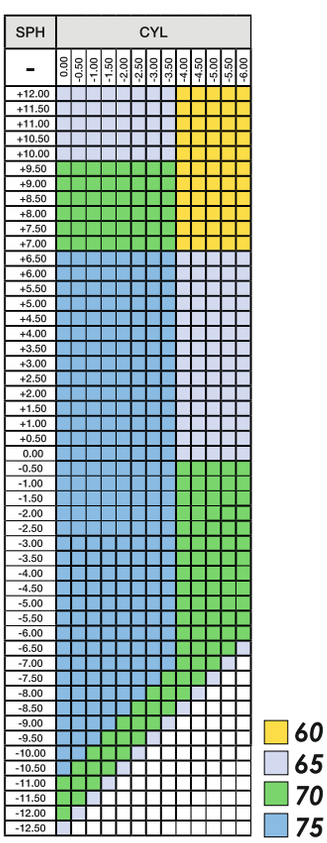

Progressive Optimax 1.50 Transitions Gen8 Gray Brown

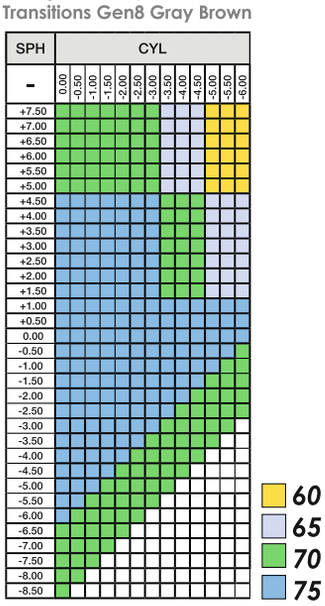

Progressive Optimax 1.50 Transitions Xtractive NewGen Gray

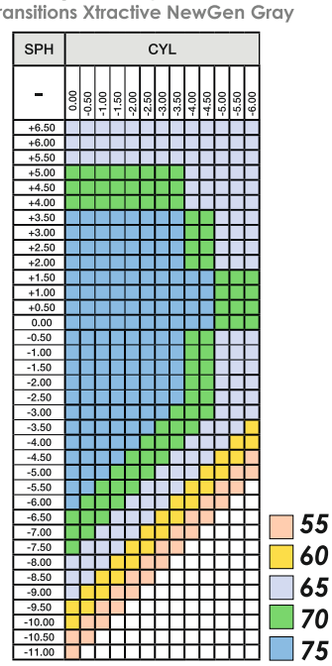

CRYOL®

OPTIMAX PROGRESSIVE

стандартная прогрессивная линза

FreeForm TECHNOLOGY

Progressive Optimax 1.60
Transitions Gen8 Gray/Brown

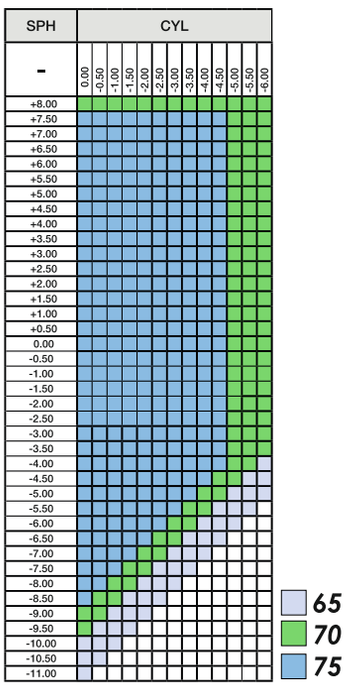

Progressive Optimax 1.60
Transitions Xtractive NewGen Gray

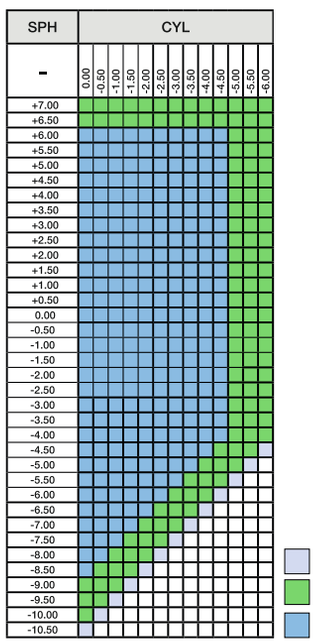

Progressive Optimax 1.67
Transitions Gen8 Gray/Brown

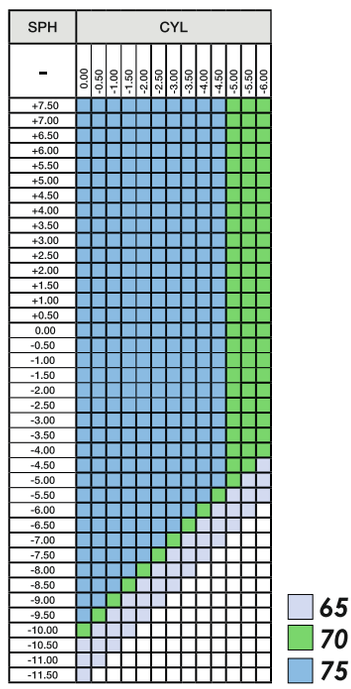

Progressive Optimax 1.50
Nupolar Gray/Brown/Green

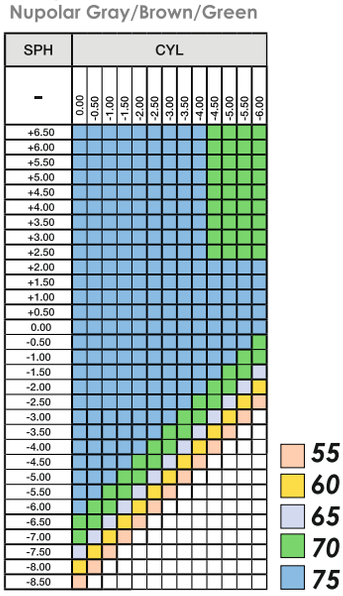

Progressive Optimax 1.60
Nupolar Gray/Brown

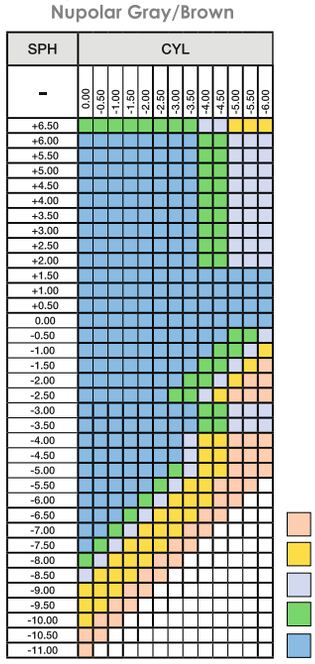

CRYOL®

OPTIMAX BIFOCAL FT28

стандартная бифокальная линза

FreeForm TECHNOLOGY

OPTIMAX BIFOCAL FT 28

BIFOCAL DESIGN

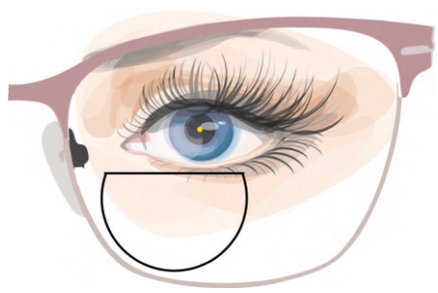

BIFOCAL DESIGN	MFH, mm
FT28	-

Optimax Bifocal FT 28

Ширина сегмента составляет 28 мм. Высота сегмента 20 мм. Расстояние между оптическим центром до сегмента составляет 5 мм. Линза несимметричная.

Обязательные параметры (внести в бланк заказа)	Рекомендации по установке	Рекомендуемые параметры посадки оправы
• рецепт для дали + Add • индекс, покрытие, диаметр • цвет тонировки (по необходимости)	• по монокулярному PD - горизонтально • совместить верхнюю границу сегмента линзы с разметкой края нижнего века демо-линзы - вертикально* * обязательна предварительная разметка края нижнего века этапе работы с клиентом; разметка делается по дали	Заказ данной линзы при стандартных параметрах посадки оправы.

Bifocal FT28 1.50 add 0.75-4.00

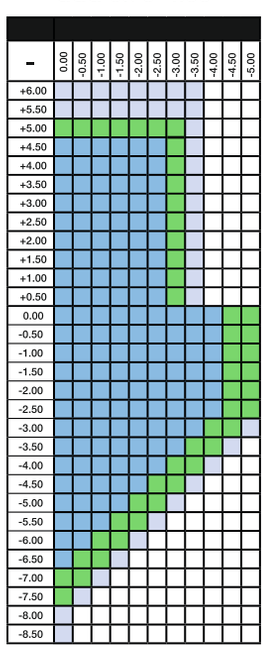

Bifocal FT28 1.6 add 1.00-3.50

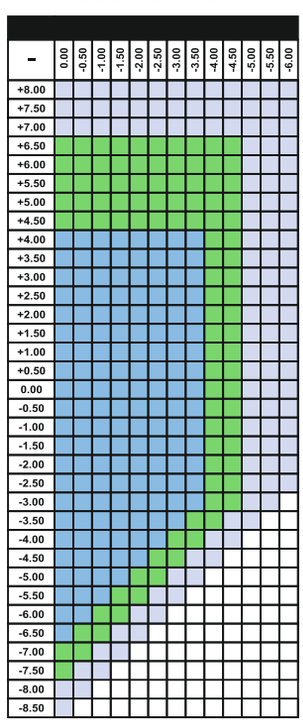

65
70
75

*** Не доступен призматический компонент**
*** Не доступна тонировка**

Необходимо произвести выправку оправы по лицу клиента. Оправа должна неподвижно «сидеть» на носу, быть удобной и обеспечивать необходимую минимальную установочную высоту, т.е. расстояние от центра зрачка до нижнего края линзы.

Стандартизированные параметры для расчета прогрессивных линз:

- вертексное расстояние – 12 мм – 14 мм
- пантоскопический угол – 4°– 8°
- угол изгиба оправы – 4°– 5°.

* пантоскопический угол не может быть отрицательным!

* вертексное расстояние не может быть меньше 9 мм!

В случае отклонения от данных параметров, необходимо рекомендовать клиенту прогрессивные линзы индивидуального дизайна.

При беседе с клиентом ВАЖНО обращать внимание на привычное естественное положение головы и тела, манеру держаться в повседневной жизни.

Межцентровое расстояние клиента для дали и для близи измеряется монокулярно с помощью пупиллометра. Нанесение разметки на демонстрационные линзы в оправе желательно производить белым тонким водостойким маркером (на черном зрачке наиболее четко видна именно белая разметка), толщина линии не должна превышать 1 мм по горизонтали и вертикали.

Разметку лучше производить стоя, если это невозможно сделать из-за разницы в росте, то сидя. При разметке оптик просит клиента занять максимально естественное положение и смотреть вдаль, при этом глаза оптика и клиента должны находиться на одном горизонтальном уровне; важно не допускать смещение головы в стороны. При разметке оптик прикрывает правый глаз клиента, левый глаз клиента смотрит в правый глаз оптика. Тонким маркером на демонстрационной линзе отмечается центр зрачка. Аналогично проводится разметка второго демо-шаблона. После разметки необходимо повторно проконтролировать полученный результат; если разметка производилась сидя, попросить клиента встать. Точки (кресты) на демо-линзах обязательно должны находиться в центре зрачка клиента, а расстояние между ними должно соответствовать межцентровому расстоянию для дали (проконтролировать общее расстояние и монокулярное). Не допускается отклонение разметки от центра зрачков. Перед установкой линз в оправу мастер обязательно должен проверить линзы на соответствие их оптической силе/наименованию/цвету и информации на конвертах-паспортах от линз. При установке линз в оправу центровочные кресты на линзах должны точно совпадать с точками (крестами) на демонстрационных линзах; также необходимо соблюдать положение горизонтальной линии линзы с горизонтальной линией оправы. Временную маркировку линз не рекомендуется стирать до выдачи очков клиенту.

CRYOL®

УГОЛ ИЗГИБА ОПРАВЫ

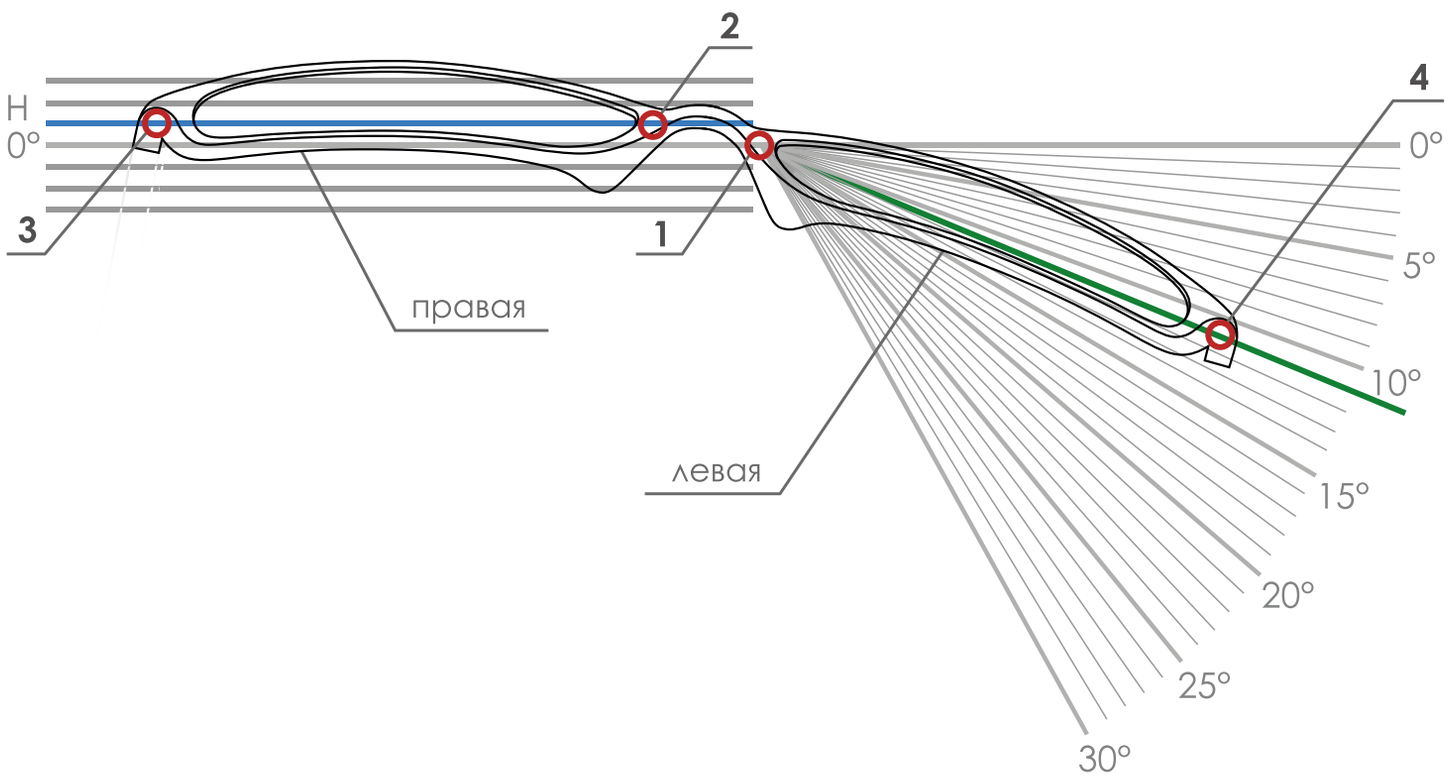

1. Разместить оправу верхней частью вниз.
2. Совместить носовой край левой линзы с цифрой 1.
3. Разместить носовой и височный края правой линзы так, чтобы они располагались на одной горизонтальной линии, выше нуля (цифры 2 и 3) (в примере – линия H).
4. Измерить угол изгиба оправы по височному краю левой линзы - цифра 4 (в примере – зеленая линия).

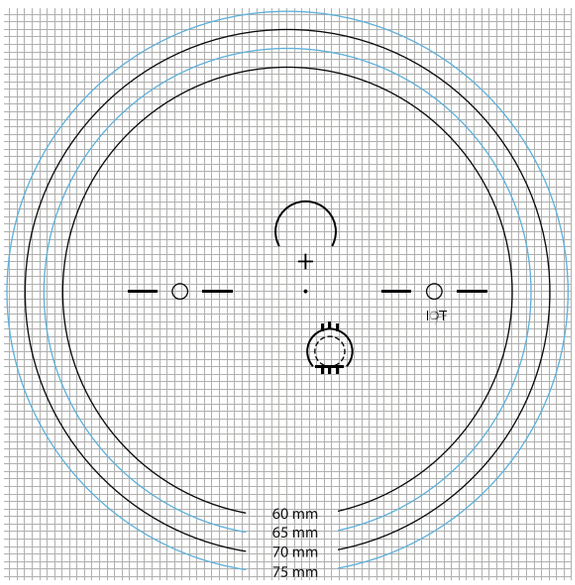

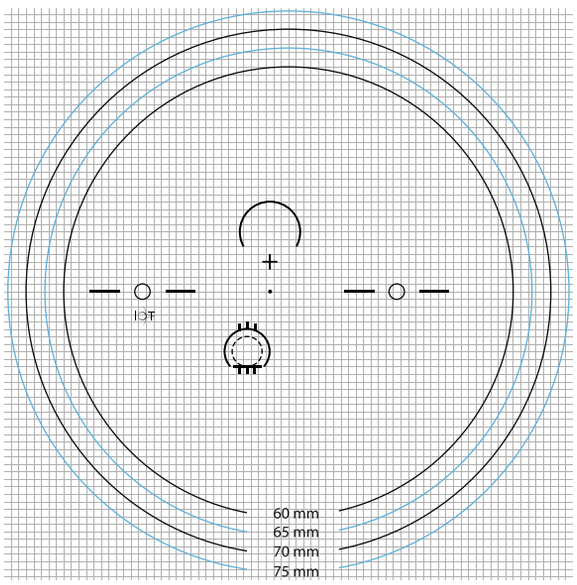

Минимальная установочная высота **14 мм**

Primax Progressive Mobile
Primax Progressive H25
Primax Progressive H45
Primax Progressive H65

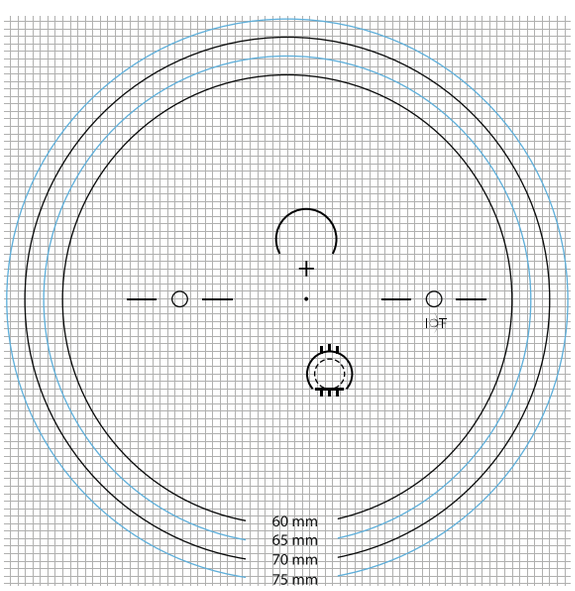

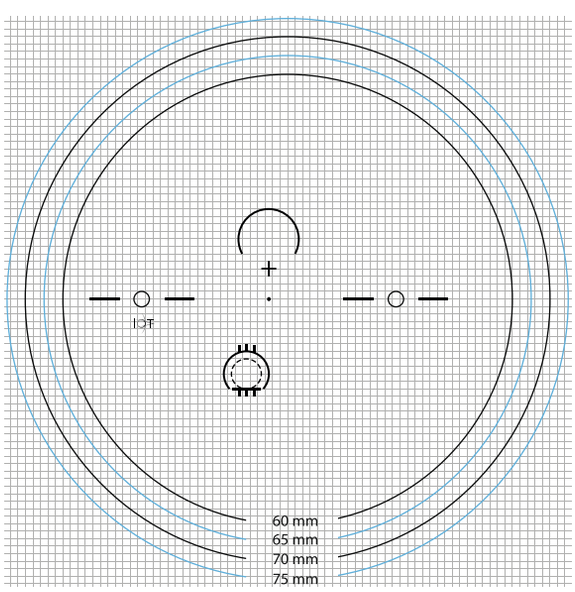

Минимальная установочная высота **16 мм**

Primax Progressive Mobile
Primax Progressive H25
Primax Progressive H45
Primax Progressive H65
Primax Progressive S35
Primax Progressive Sport

Минимальная установочная высота **18 мм**

Primax Progressive Mobile
Primax Progressive H25
Primax Progressive H45
Primax Progressive H65
Primax Progressive S35
Primax Progressive Sport
Primax Progressive Drive

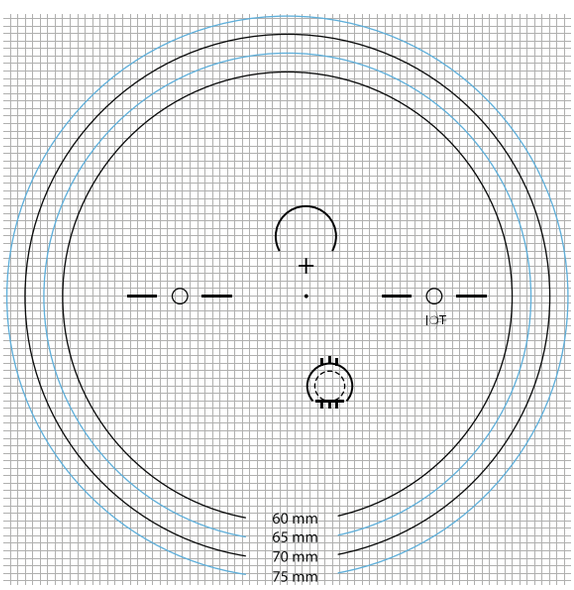

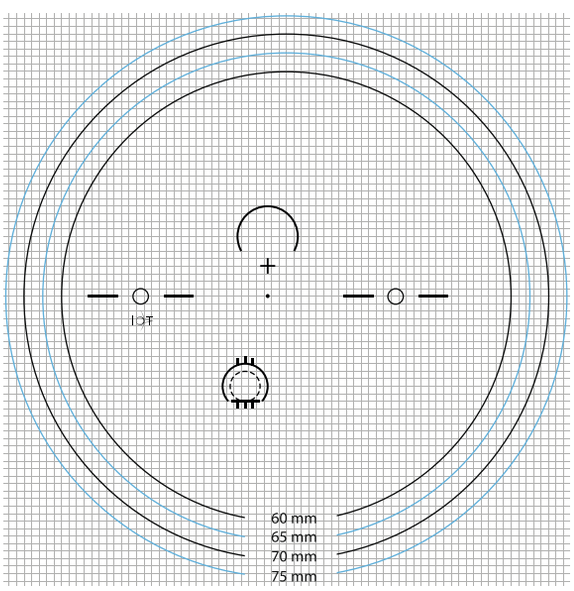

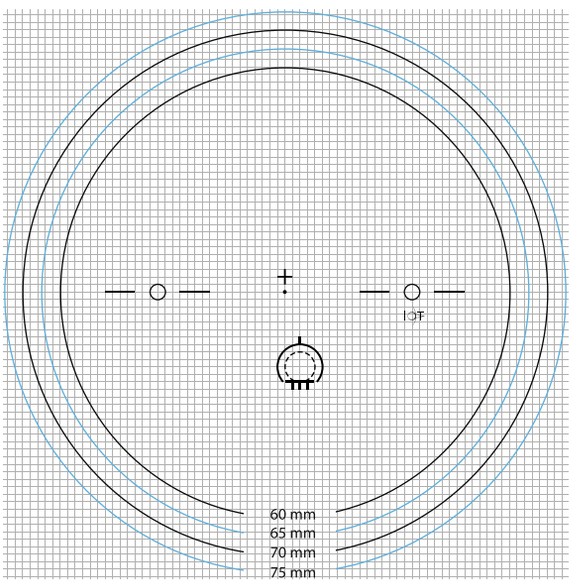

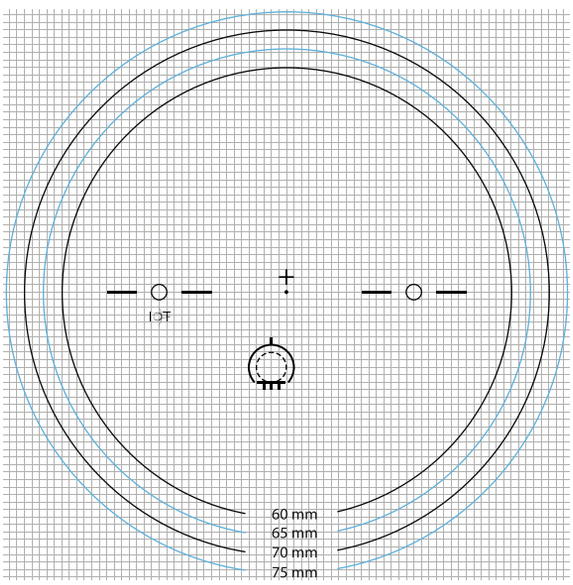

Минимальная установочная высота **14 мм**

Primax Office Reader II

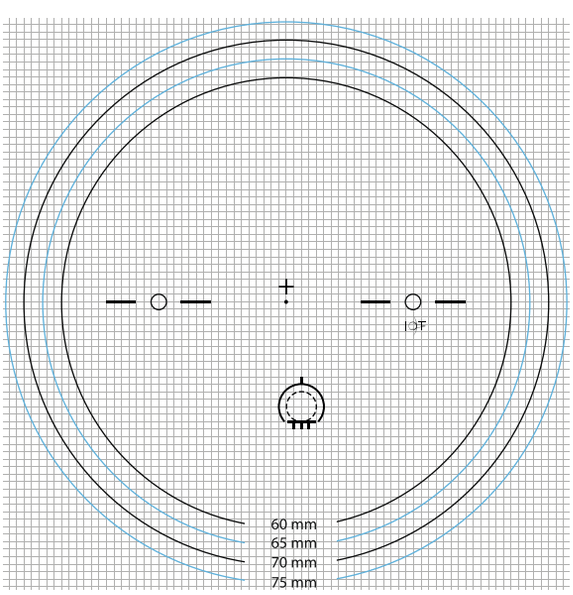

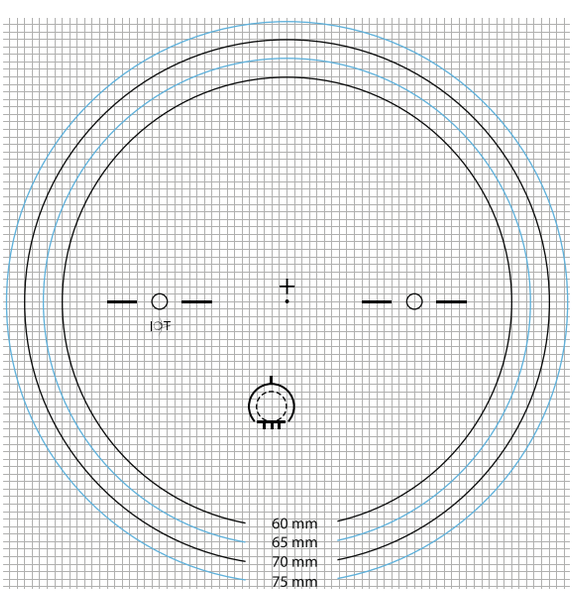

Минимальная установочная высота **18 мм**

Primax Office Reader II

Минимальная установочная высота **14 мм**

Primax Acomoda II

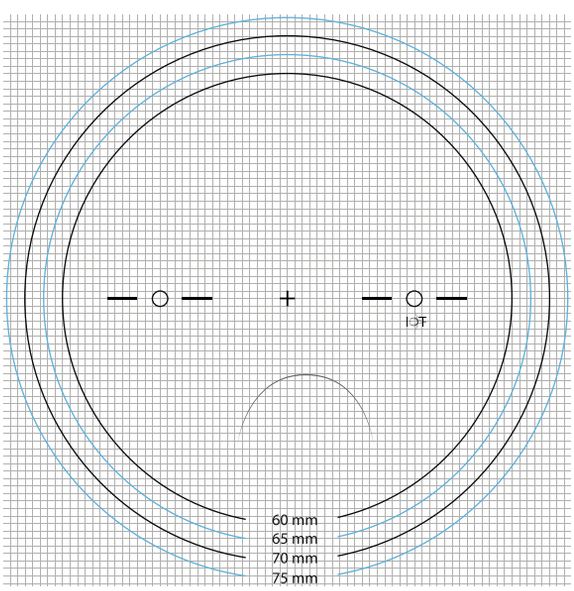

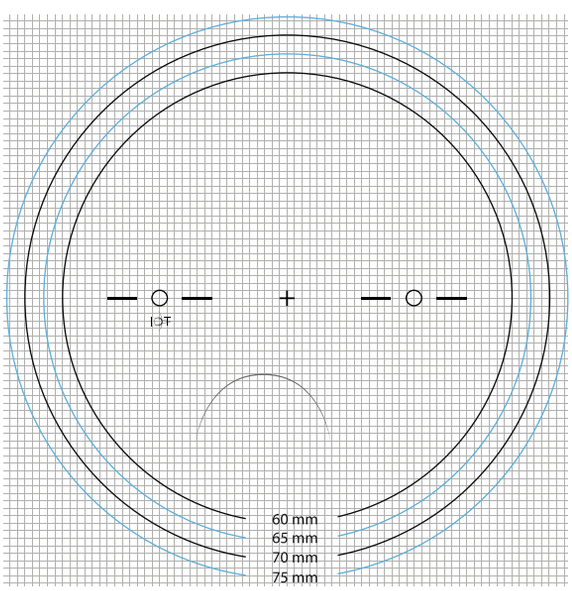

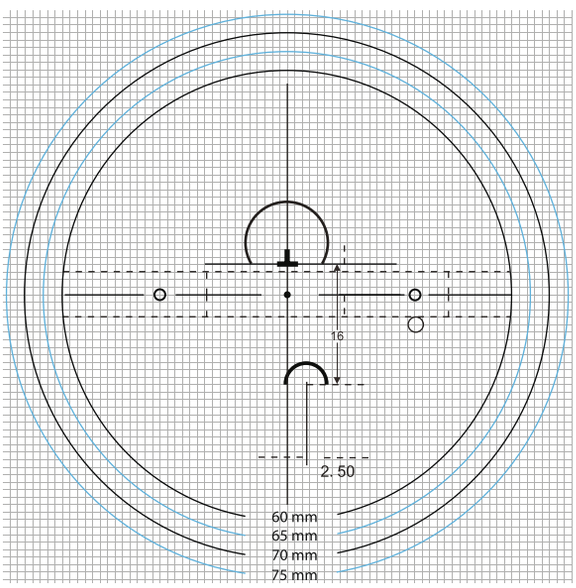

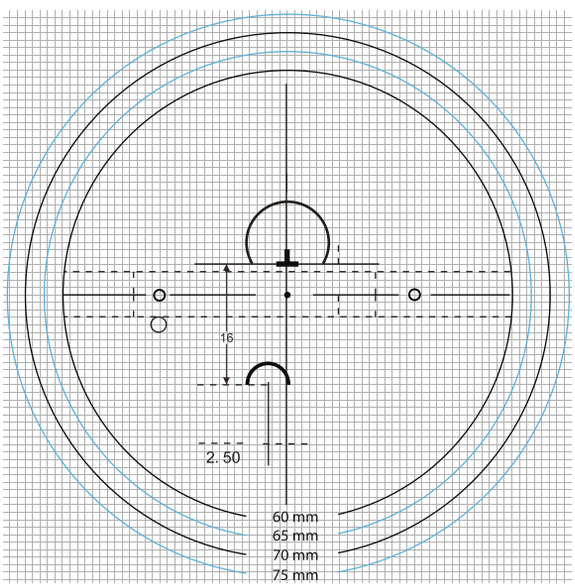

Минимальная установочная высота **16 мм**

Optimax Progressive

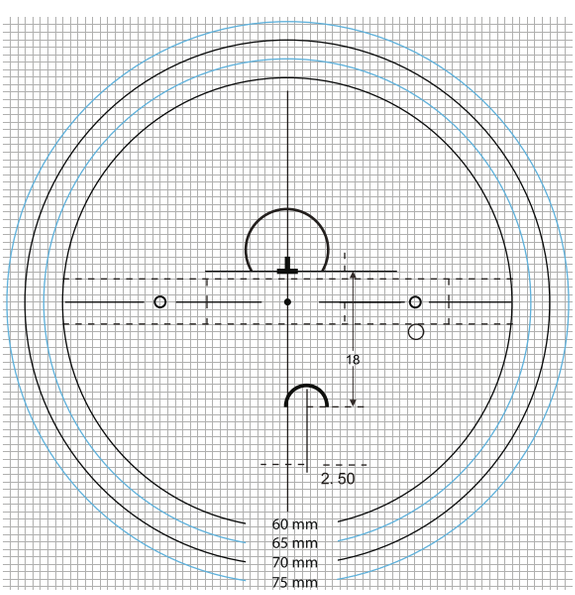

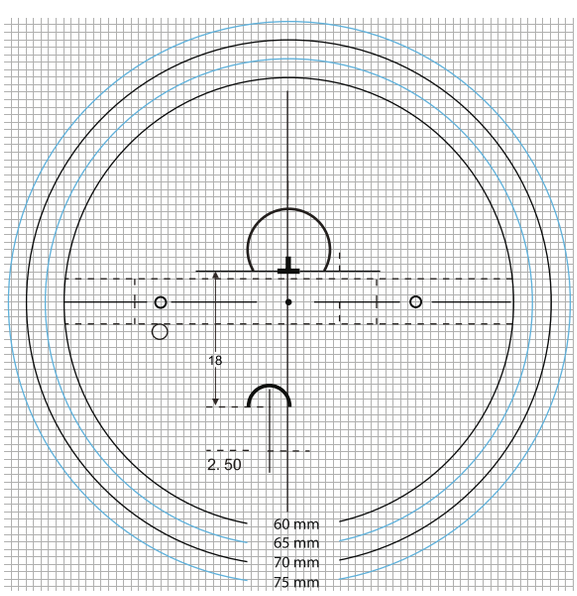

Минимальная установочная высота **18 мм**

Optimax Progressive

OPTIMAX OFFICE DESIGN / OPTIMAX BIFOCAL DESIGN

Минимальная установочная высота **14 мм**

Optimax Office

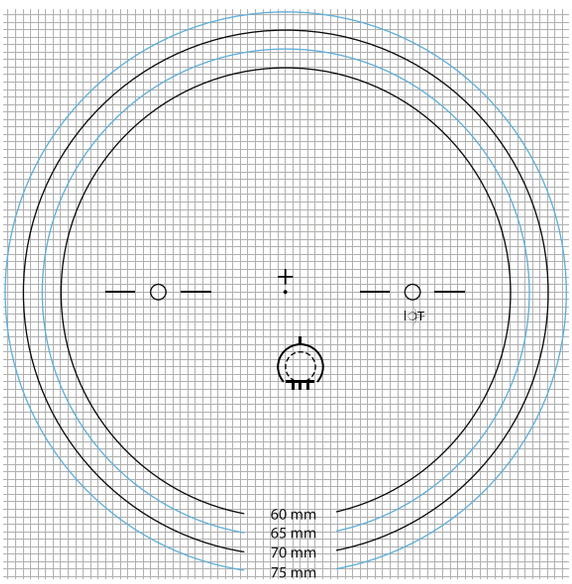

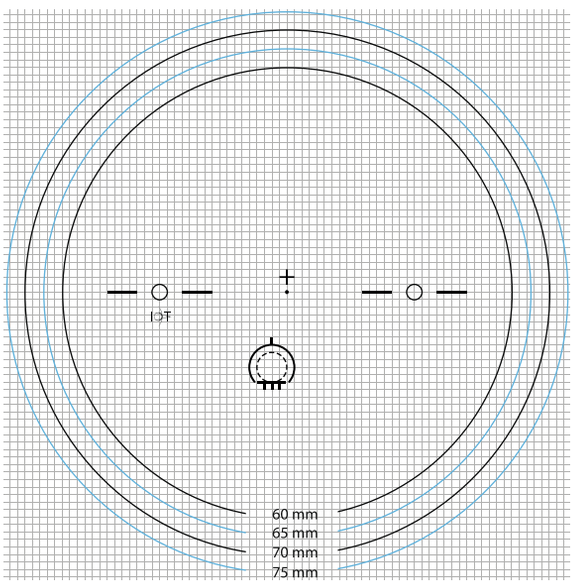

Optimax Bifocal FT28

—— FT28

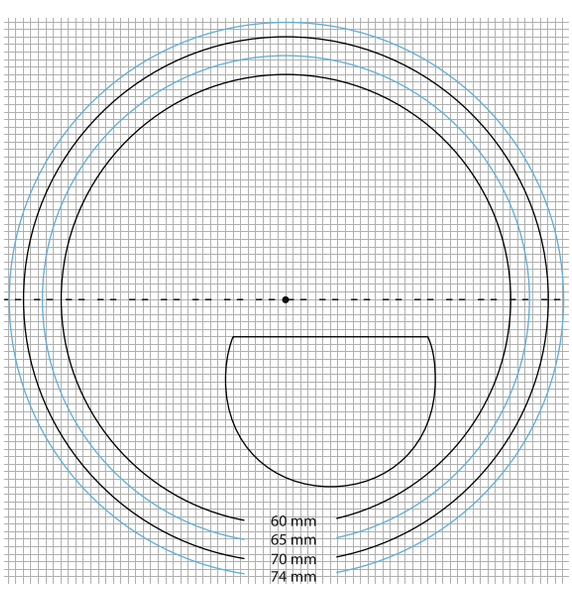

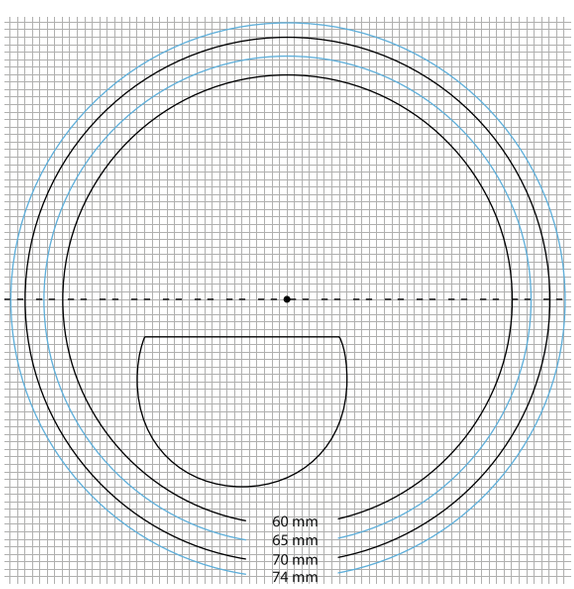

CRYOL®

ТОНИРОВКИ

Однотонная тонировка

1.50, 1.60, 1.67, 1.60 BlueMax


Brown 15%


Brown 25%

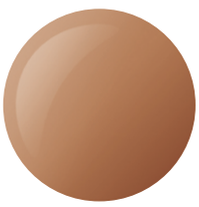
Brown 50%


Brown 70%


Brown 80%


Grey 15%


Grey 25%


Grey 50%


Grey 70%


Grey 80%

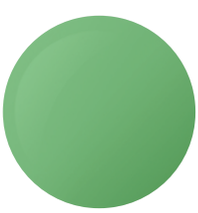
Green 15%

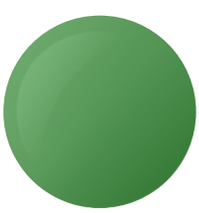
Green 25%

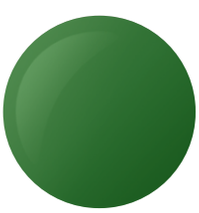
Green 50%

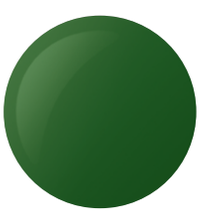
Green 70%

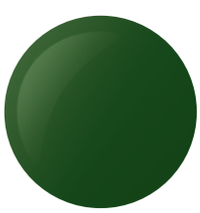
Green 80%


Purple 15%


Purple 25%

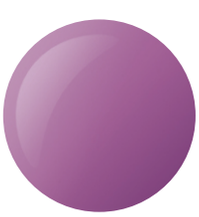
Purple 50%

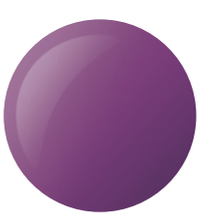
Purple 70%

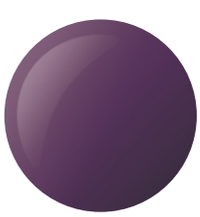
Purple 80%

Градиентные тонировки

1.50, 1.60, 1.67, 1.60 BlueMax


Brown 50-0%


Brown 75-0%


Grey 40-0%


Brown 75-0%

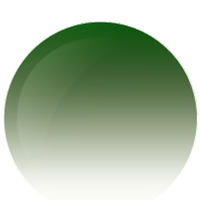
Green 50-0%

CRYOL®

ТОНИРОВКИ

Имиджевые тонировки

1.50, 1.60, 1.67, 1.60 BlueMax


Pink 30%

Yellow 30%


Blue 30%


Orange 30%

Биколоры

1.50, 1.60 1.67, 1.60 BlueMax


Grey-Orange 75/25%


Brown-Yellow 75/25%


Green-Yellow 75/25%


Grey-Blue 75/25%


Grey-Pink 75/25%


Grey-Pink 25/10%


Brown-Pink 25/10%


Blue-Pink 25/10%

Плотное зеркальное покрытие

*рекомендованно наносить на серый однотонный окрас

1.50, 1.60, 1.67, 1.60 BlueMax


Mirror Blue

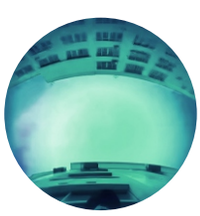
Mirror Green


Mirror Silver


Mirror Gold


Mirror Pink


Mirror Red


Mirror Purple

CRYOL®
Cared for life

Размещение заказов
Москва email: lens@st-louise.ru
Санкт-Петербург email: st-louise@cryollab.ru
8 812 717 81 91 | 8 800 333 17 15

УНИВЕРСАЛЬНЫЙ БЛАНК ЗАКАЗА ЛИНЗ PRIMAX

Название оптики/юр.лица*		Дата заказа*	
Контактное лицо*		Номер заказа*	
Телефон*		Номер заказа лаборатории	
Фактический адрес доставки*			

ФИО клиента

Рецепт:*	**sph**	**cyl**	**ax**	**ADD**	**prism**	**base (основание призмы)**	**PD**
OD							
OS							

Название линз*(полное)

Индекс*		Цвет фотохромной линзы	
Покрытие*		Цвет поляризационной линзы	
Диаметр*		Окрашивание	

Метрические параметры:*

Вертексное расстояние, мм	
Пантоскопический угол, град	
MFH из каталога (прогрессивн.и офисн.)	
Рабочее расстояние (из каталога для офисн.)	
Инсет (100/50/0) для прогрессивн.	

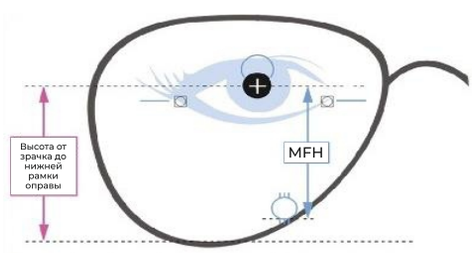

Установочная высота от зрачка до нижней рамки оправы, мм:* OD OS

Параметры оправы:*

Ширина проема, мм		Высота проема, мм		Ширина переносицы, мм	
Угол изгиба оправы, град					

Тип оправы

Выбор похожей формы оправы:

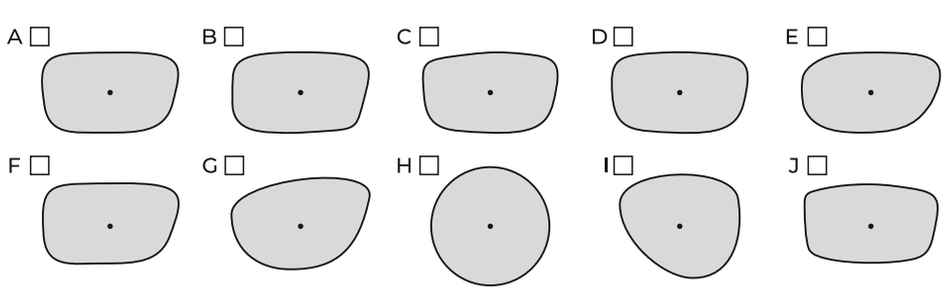

* обязательно к заполнению

CRYOL®
Cared for life

Размещение заказов
Москва email: lens@st-louise.ru
Санкт-Петербург email: st-louise@cryollab.ru
8 812 717 81 91 | 8 800 333 17 15

УНИВЕРСАЛЬНЫЙ БЛАНК ЗАКАЗА ЛИНЗ OPTIMAX

Дата

Отправитель (название оптики/юр.лицо)*

Фактический адрес доставки*

Ответственное лицо*

Контактный телефон*

Название линзы И МАТЕРИАЛ (ИЗ ЧЕГО ДЕЛАЕМ)*

Покрытие*

Тонировка*

	диаметр	sph	cyl	ax	ADD для прогрес.	degr для офисн.	prism	base основание призмы
OD (правая)								
OS (левая)								

Длина коридора

	PD(mm)*	y(mm)*
OD		
OS		

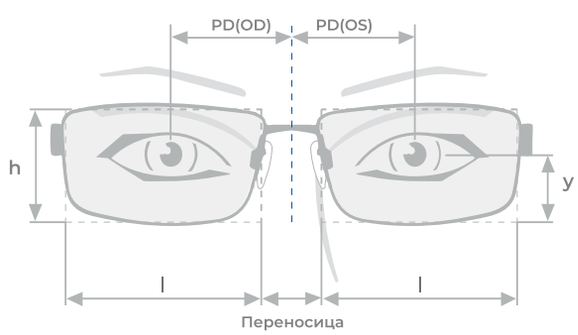

y- высота от центра зрачка до внутренней рамки оправы

Оправа *

Ободковая	
Полуободковая	
Безободковая	

Примечание	

* поле обязательно к заполнению

ФИЛИАЛЫ

Москва
ул.Алтуфьевское шоссе, 8
+7 (800) 333-17-15, доб. 109
Lens@st-louise.ru

Санкт-Петербург
ул. Стахановцев,10, к. 5, Литера Б
+7 (800) 333-17-15, доб. 144, 414
st-louise@cryollab.ru

Казань
ул. Даурская, 34Б оф. 1004
+7 (960) 048-59-31
kzn@st-louise.ru

Новосибирск
ул. Котовского, 21/1, оф. 3
+7 (383) 361-46-00 , 361-41-00
nsk@st-louise.ru

Екатеринбург
ул. Чкалова, 117
+7 (343) 226-03-26
ekb@st-louise.ru

Ростов-на-Дону
пр. М. Нагибина, 41Б
+7 (863) 231-22-62
WApp:+7 (985) 091-36-52
rnd@st-louise.ru

Краснодар
ул. Садовая, 12, пд. 3, оф. 6
+7 (918) 139-46-14
krd@st-louise.ru

Волгоград
ул. Иркутская, 19, оф. 242
+7 (926) 262-75-05
e.belousova@st-louise.ru

Воронеж
ул. Свободы, 75
+7 (473) 202-25-29
Wapp: +7 (919) 232-91-02
vrn@st-louise.ru

Симферополь
ул. Киевская, 122
+7 (978) 133-08-27
smf@st-louise.ru

Уфа
ул. Революционная, 60
+7 (926) 263-31-91
ufa@st-louise.ru

Пятигорск
ул. 295-й Стрелковой Дивизии,13, к. 3
+7 (906) 460-43-39
babaeva@st-louise.ru

Саратов
ул. Е.Пугачева, 147 | 151, оф. 905
+7 (845) 224-12-10
dementieva@st-louise.ru

Красноярск
ул. Петра Подзолкова, 3А, пом. 158
+7 (391) 200-32-08
krsk@st-louise.ru

Владивосток
ул. Ильичёва, 20 В
+7 (914) 969-41-09
e.nikitenko@st-louise.ru